WÜRTH

ASSY® PLUS 4

De precisieschroef met boorpunt - nu met een vernieuwde en gepatenteerde* aandrijving

*pat. EP3077685

Andreas Wunderlich
Dipl.-Ingenieur
Ontwikkeling Aandrijving & Schroef

WÜRTH

INNOVATIE BEGINT IN DE KOP

Met de nieuwe RW-aandrijving van Würth. Gemaakt voor uw beste prestaties!

Het brein achter de nieuwe RW-aandrijving van de ASSY®plus 4 is **Andreas Wunderlich**, ingenieur bij Würth. Gedreven door vooruitgang en innovatie heeft hij de wensen van onze klanten verzameld en met uiterste precisie een **ongeëvenaarde schroefaandrijving met nieuw Bit-concept** ontwikkeld. Het eerste fysieke bewijs hiervan heeft u sinds kort in uw handen:

DE NIEUWE ASSY®PLUS 4 MET GEPATENTEERDE* RW-AANDRIJVING

Profiteer vanaf nu van de verbeterde prestaties van de ASSY®plus 4 met boorpunt en ervaar binnenkort het complete nieuwe ASSY® 4 assortiment dat zal volgen, met meer dan 1.400 afmetingen en innovatiekracht in iedere functie van de schroef.

ASSY®4
MADE FOR YOUR PERFORMANCE

*pat. EP3077685

EEN NIEUWE AANDRIJVING VOOR NOG MEER POWER

DE PRESTATIE-FACTOREN:

- Minder bitwissels nodig
- Meer stabiliteit (geen tuimelbeweging)
- Een nog betere grip van de bit (kleef-effect)
- Compatibiliteit met de vorige AW-aandrijving

De ontwikkelaar vertelt:

»Het conisch toelopen en diep indringen van de RW-bit resulteert in een perfecte passing van de bit in de schroefkop, praktisch zonder tuimelbeweging. De goede grip maakt aanzetten van de schroef met één hand mogelijk en zorgt bij schroeven tot ø 5,0mm voor een kleef-effect, waardoor geen magnetische bithouder nodig is. De grotere vleugelopper-vlakken met de hoogste krachtoverdracht zorgen voor minder benodigde bitmaten over het hele schroevenprogramma - en voor een langere levensduur van de bit!«

Andreas Wunderlich
Ingenieur

Fabian Tuscher
Vakman

De klant vertelt:

»De bit houdt kleinere schroeven stevig vast en ze gaan er nog gemakkelijker en zuiverder in. Zo gaat ook inschroeven met één hand probleemloos. Een duidelijke verbetering ten opzichte van de vorige aandrijving!«

WÜRTH

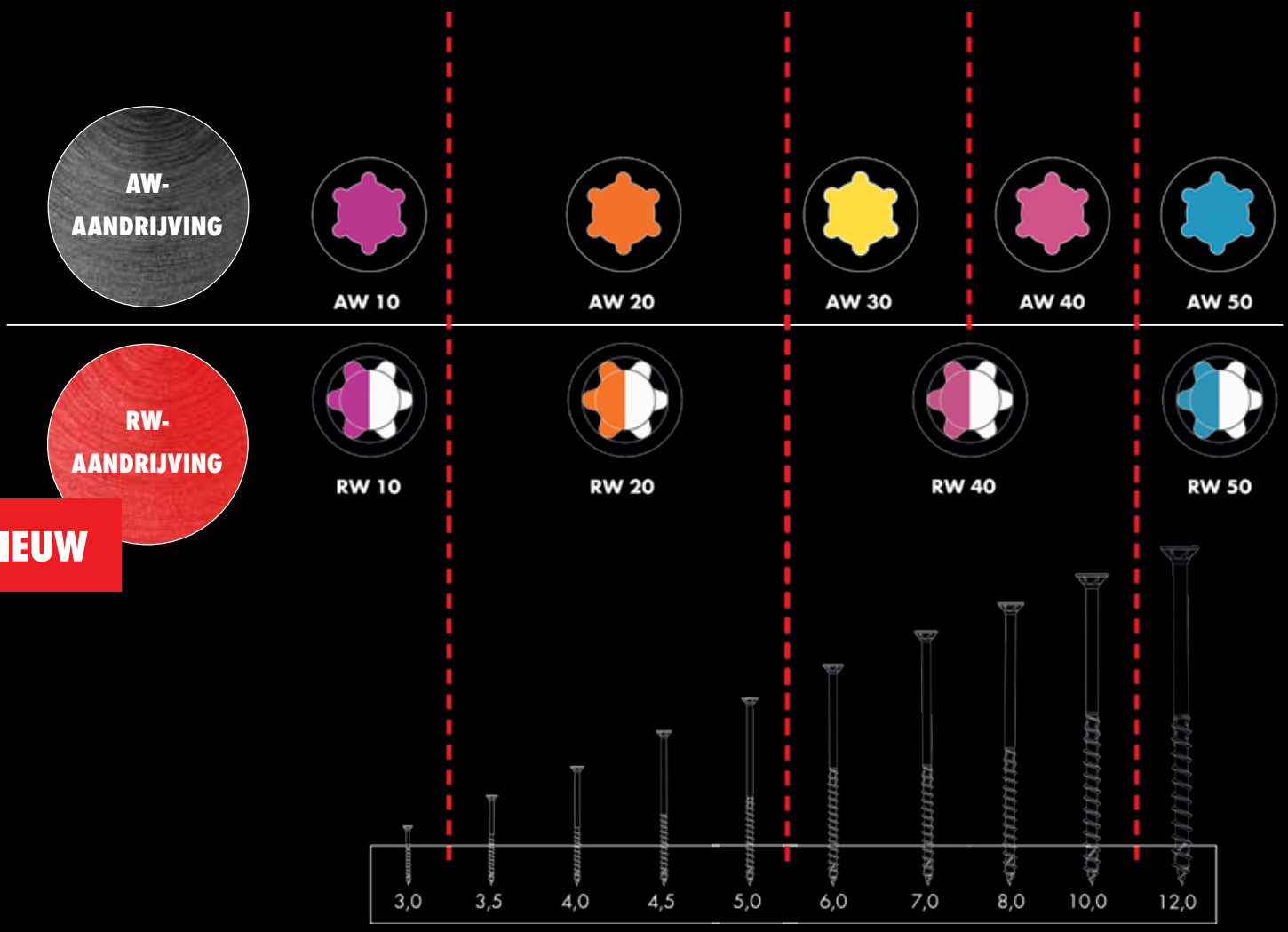

NIEUW

MINDER BITWISSELS

Schroeven van diameter 3,5 tot 5 mm zijn van de RW20-aandrijving voorzien. De RW40 dekt alle afmetingen met een diameter van 6 tot en met 10 mm af. Betekent in de praktijk: meubelmaker en timmerman kunnen vaak met slechts één bit werken.

MEER POWER

Het dieper indringen en de bredere vleugeloppervlakken brengen de prestatievoordelen van de nieuwe RW-aandrijving.

MEER PERFORMANCE

AW-aandrijving en RW-aandrijving zijn compatibel in gebruik. De nieuwe gepatenteerde* RW-aandrijving levert de betere prestaties.

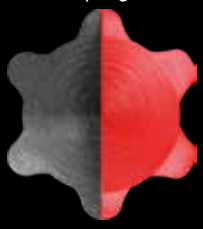

*pat. EP3077685

DE NIEUWE ASSY®PLUS 4: GEOPTIMALISEERD AAN DE KOP VOOR DE BESTE PRESTATIES ALLER TIJDEN

PERF

DRAADSTART

- Geleidelijke draadstart voor snel inbijten

DRAAD

- Schroefdraad afgestemd op de boorcapaciteit
- De asymmetrische schroefdraad ontlast de machine maximaal

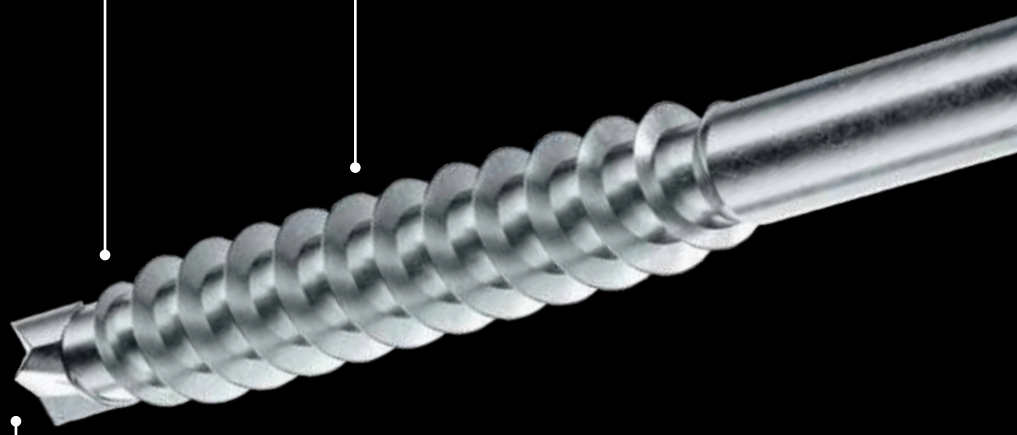

CENTREERBOORPUNT

- Nauwkeurig aanzetten door de centreerpunt
- Scherpe boorkanten voor een exact boorresultaat
- Ideaal voor korte randafstanden, zoals bij voorgeboorde gaten

ASSY®4

MADE FOR YOUR PERFORMANCE

WÜRTH

ORMANCE

NIEUW

RW-AANDRIJVING

- **Meer power:** grotere contactvlakken zorgen voor nog betere krachtoverdracht, zonder door-draaien
- **Meer stabiliteit:** geen tuimelbeweging, nauwkeurig aanzetten
- **Betere grip:** kleef-effect maakt inschroeven met één hand mogelijk
- **Minder bitwissels:** slechts 2 bitmaten voor 80% van het schroevenprogramma
- Compatibiliteit met de vorige AW-aandrijving

NIEUW

FREESHOLTES

- Perfecte kopverzinking in gecoate spaanplaat
- Geoptimaliseerd aantal freesholtes - voor iedere toepassing
- Spaanvrij verzinken in massief hout
- Rem-effect in metaal, frees-effect in hout

ASSY®PLUS 4 - VOOR IEDERE TOEPASSING DE GESCHIKTE SCHROEF

Op de volgende bladzijdes vindt u het productassortiment van ASSY®plus 4 met gedetailleerde beschrijving en verschillende toepassingsgebieden.

LEGENDA

Houtsoorten

- Houtondergrond — WOOD
- Geschikt voor hardhout — HARDWOOD
- Geschikt voor naaldhout — SOFTWOOD

Houtmaterialen

- Geschikt voor MDF — MDF
- Geschikt voor multiplex — PLYWOOD
- Geschikt voor spaanplaat en OSB — PARTICLE BOARD
- Geschikt voor gekruist gelamineerd hout — CLT

Materiaal-combinaties

- Staal-Hout verbinding — STEEL / WOOD
- Hout-Hout verbinding — WOOD / WOOD
- Hout-Plug verbinding — WOOD / STONE
- Beton-Hout verbinding — CONCRETE / WOOD
- Hout-Gipsmateriaal verbinding — WOOD / PLASTER
- Staal-Gipsmateriaal verbinding — STEEL / PLASTER

Product-eigenschappen

- Kopgatboring
- Gelakte kop
- 60° Verzonken freeskop — 60°
- Metrische aanlsuitdraad
- Kortere randafstand — 3xd
- Roestvast staal — EDELSTAHL Rost frei — INOX STAINLESS STEEL
- Stelrillen

Product-eigenschappen

- Samentrek-effect — PRESS
- Hoge kop-doortrek — F_{head} max
- Gekleurd — COLOUR
- Corrosiebestendigheid zoutsproeitest — SALT SPRAY TEST — C5-M-LONG DIN-EN-ISO 9227
- Schroeven op band

Toepassings-gebied

- Houtbouw
- Meubelbouw
- Vensterbouw
- Transportanker systeem — F kg
- Buitenbereik
- Binnenbereik
- Zwembad

Toepassingen Bouw

- Dakisolatie
- Houten gevel
- Houtschroef in plug
- Terrasplanken — TERRACE
- Vloer-toepassingen — FLOOR
- Houtverbinders Ijzerwaren

Toepassingen Meubel

- Corpus-verbinding
- Achterwand-verbinding
- Glaslat-bevestiging
- Meubelbeslag
- Pianoscharnier

Overige toepassingen

- Leisteen-bevestiging

ASSY®plus 4 CSMP

Universele schroef gehard verzinkt staal deeldraad verzonken kop

Universele schroef met deeldraad en verzonken freeskop voor spleetvrije montage dicht bij randen, zonder voorboren, van hout-houtverbindingen in droge buiten- of binnenruimtes.

Ideale krachtoverdracht dankzij RW-aandrijving

- Meer kracht door groter contactvlak bij de bit
- Meer stabiliteit en nauwkeurige positionering dankzij de perfecte passing van de bit in de aandrijving
- Werken met één hand en uitstekende ondersteuning bij het plaatsen dankzij kleef-effect
- Minder wisselen van bits door brede toepasbaarheid met slechts één bit
- Compatibiliteit met vorige AW-aandrijving

Nauwkeurig positioneren en zeer zuiver boren dankzij geavanceerde centreerpunt

- Positioneren en boren zonder splinters
- Maximale boorprestaties en nauwkeurig boorproces dankzij randsnijkanten (vergelijkbaar met forstnerbits)
- Nauwkeurig positioneren op harde oppervlakken zonder slippen dankzij de centreerpen
- Snel schroeven dankzij een geleidelijke start van de draad

Zuiver verzinken in zachthout of houtmateriaal

- Eenvoudig verzinken van schroefkop in hout dankzij geoptimaliseerde freesholtes
- Geen splintering in gecoate spaanplaat door een verbeterd freeseffect en een groter aantal freesholtes tot Ø 4,5 mm
- Perfecte passing van 90° kop in metalen montagedelen met verzinkingen

Maximale schroefbetrouwbaarheid

- Asymmetrische schroefdraad
- Door optimale afstemming van boorpunt en draadgeometrie
- Uitstekende verankering in hout door asymmetrische inrichting van draadflanken

Maximale sterktewaarden zonder risico van verbrossing

- Verharding van het staal dicht bij het oppervlak is onder het niveau waar kans op waterstofbrosheid is, waardoor de verbinding zou falen.

RW-aandrijving

Verzonken kop met freesholtes

Deeldraad

Asymmetrische high-performance draad

Centreerboorpunt

Verzinkt (A2K of A3K)

Gehard staal

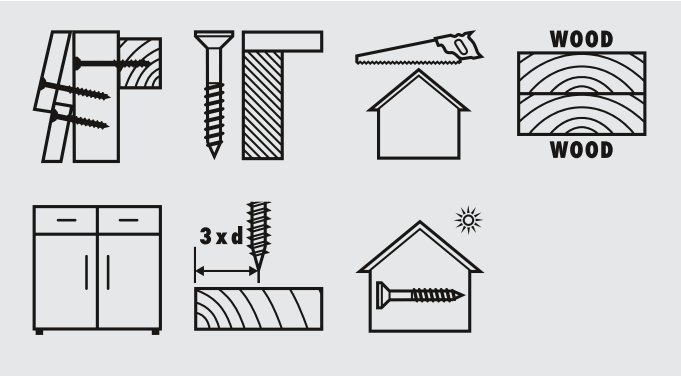

Materiaal	Gehard staal
Oppervlakte	Verzinkt
ROHS-conform	Ja

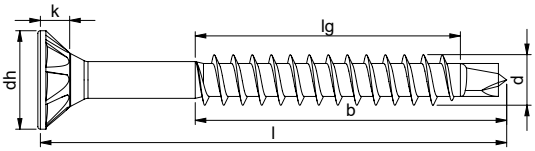

Nominale diameter (d)	**Lengte (l)**	**Schroefdraad-lengte (lg)**	**Schroefdraadlengte met boorpunt (b)**	**Kopdiameter (d_h)**	**Kophoogte (k)**	**Interne aandrijving**	**Art.nr.**	**VE**
3,5 mm	35 mm	18 mm	21,5 mm	6,8 mm	2,2 mm	RW20	**0178 113 535**	500
3,5 mm	40 mm	22 mm	25,5 mm	6,8 mm	2,2 mm	RW20	**0178 113 540**	500
3,5 mm	45 mm	22 mm	25,5 mm	6,8 mm	2,2 mm	RW20	**0178 113 545**	500
3,5 mm	50 mm	27 mm	30,5 mm	6,8 mm	2,2 mm	RW20	**0178 113 550**	500
4 mm	30 mm	15 mm	18,5 mm	7,8 mm	2,5 mm	RW20	**0178 114 30**	500
4 mm	35 mm	18 mm	21,5 mm	7,8 mm	2,5 mm	RW20	**0178 114 35**	500
4 mm	40 mm	21 mm	24,5 mm	7,8 mm	2,5 mm	RW20	**0178 114 40**	500
4 mm	45 mm	26 mm	29,5 mm	7,8 mm	2,5 mm	RW20	**0178 114 45**	500
4 mm	50 mm	26 mm	29,5 mm	7,8 mm	2,5 mm	RW20	**0178 114 50**	500
4 mm	55 mm	31 mm	34,5 mm	7,8 mm	2,5 mm	RW20	**0178 114 55**	250
4 mm	60 mm	31 mm	34,5 mm	7,8 mm	2,5 mm	RW20	**0178 114 60**	250
4 mm	70 mm	31 mm	34,5 mm	7,8 mm	2,5 mm	RW20	**0178 114 70**	200
4,5 mm	35 mm	17 mm	21 mm	8,8 mm	2,6 mm	RW20	**0178 114 535**	500
4,5 mm	40 mm	22 mm	26 mm	8,8 mm	2,6 mm	RW20	**0178 114 540**	500
4,5 mm	45 mm	22 mm	26 mm	8,8 mm	2,6 mm	RW20	**0178 114 545**	500
4,5 mm	50 mm	24 mm	28 mm	8,8 mm	2,6 mm	RW20	**0178 114 550**	250
4,5 mm	60 mm	29 mm	33 mm	8,8 mm	2,6 mm	RW20	**0178 114 560**	250
4,5 mm	70 mm	34 mm	38 mm	8,8 mm	2,6 mm	RW20	**0178 114 570**	200
4,5 mm	80 mm	39 mm	43 mm	8,8 mm	2,6 mm	RW20	**0178 114 580**	200
5 mm	50 mm	26 mm	30 mm	9,5 mm	3,1 mm	RW20	**0178 115 50**	250
5 mm	60 mm	33 mm	37 mm	9,5 mm	3,1 mm	RW20	**0178 115 60**	250
5 mm	70 mm	38 mm	42 mm	9,5 mm	3,1 mm	RW20	**0178 115 70**	200
5 mm	80 mm	38 mm	42 mm	9,5 mm	3,1 mm	RW20	**0178 115 80**	200
5 mm	90 mm	43 mm	47 mm	9,5 mm	3,1 mm	RW20	**0178 115 90**	200
5 mm	100 mm	48 mm	52 mm	9,5 mm	3,1 mm	RW20	**0178 115 100**	200
6 mm	80 mm	45 mm	50 mm	12 mm	4,4 mm	RW40	**0178 116 80**	200
6 mm	90 mm	45 mm	50 mm	12 mm	4,4 mm	RW40	**0178 116 90**	200
6 mm	100 mm	55 mm	60 mm	12 mm	4,4 mm	RW40	**0178 116 100**	100
6 mm	120 mm	65 mm	70 mm	12 mm	4,4 mm	RW40	**0178 116 120**	100
6 mm	140 mm	65 mm	70 mm	12 mm	4,4 mm	RW40	**0178 116 140**	100
6 mm	160 mm	65 mm	70 mm	12 mm	4,4 mm	RW40	**0178 116 160**	100
6 mm	180 mm	65 mm	70 mm	12 mm	4,4 mm	RW40	**0178 116 180**	100
6 mm	200 mm	65 mm	70 mm	12 mm	4,4 mm	RW40	**0178 116 200**	100
6 mm	220 mm	65 mm	70 mm	12 mm	4,4 mm	RW40	**0178 116 220**	100
6 mm	240 mm	65 mm	70 mm	12 mm	4,4 mm	RW40	**0178 116 240**	100
8 mm	140 mm	75 mm	80,5 mm	15 mm	4,6 mm	RW40	**0178 118 140**	75
8 mm	160 mm	75 mm	80,5 mm	15 mm	4,6 mm	RW40	**0178 118 160**	75
8 mm	180 mm	75 mm	80,5 mm	15 mm	4,6 mm	RW40	**0178 118 180**	75
8 mm	200 mm	75 mm	80,5 mm	15 mm	4,6 mm	RW40	**0178 118 200**	75
8 mm	220 mm	95 mm	100,5 mm	15 mm	4,6 mm	RW40	**0178 118 220**	75
8 mm	240 mm	95 mm	100,5 mm	15 mm	4,6 mm	RW40	**0178 118 240**	75
8 mm	260 mm	95 mm	100,5 mm	15 mm	4,6 mm	RW40	**0178 118 260**	75
8 mm	280 mm	95 mm	100,5 mm	15 mm	4,6 mm	RW40	**0178 118 280**	75
8 mm	300 mm	95 mm	100,5 mm	15 mm	4,6 mm	RW40	**0178 118 300**	75
8 mm	320 mm	95 mm	100,5 mm	15 mm	4,6 mm	RW40	**0178 118 320**	50
8 mm	340 mm	95 mm	100,5 mm	15 mm	4,6 mm	RW40	**0178 118 340**	50
8 mm	360 mm	95 mm	100,5 mm	15 mm	4,6 mm	RW40	**0178 118 360**	50

Nominale diameter (d)	Lengte (l)	Schroefdraad-lengte (lg)	Schroefdraadlengte met boorpunt (b)	Kopdiameter (d_h)	Kophoogte (k)	Interne aandrijving	Art.nr.	VE
8 mm	380 mm	95 mm	100,5 mm	15 mm	4,6 mm	RW40	**0178 118 380**	50
8 mm	400 mm	95 mm	100,5 mm	15 mm	4,6 mm	RW40	**0178 118 400**	50
8 mm	430 mm	95 mm	100,5 mm	15 mm	4,6 mm	RW40	**0178 118 430**	50
8 mm	480 mm	95 mm	100,5 mm	15 mm	4,6 mm	RW40	**0178 118 480**	25

Aanvullende producten	Art.nr.
Universele houder E 6,3 (1/4")	**0614 176 711**
Accuboor-/schroefmachine BS 12-A	**5700 111 2**
Accu-boor-/schroefmachine ABS 18 Power M-CUBE®	**5701 404 005**

Houd rekening met de vereisten van de Europese technische goedkeuring (ETA).

Toepassingsgebied

Voor hout-houtverbindingen die moeten worden samengetrokken

Het samentrekken van hout-houtverbindingen is mogelijk door deeldraad die direct na de schacht begint. De schroefdraad valt in dit geval volledig in het onderste tweede onderdeel.

Voor toepassingen in gebruiksklasse 1 en gebruiksklasse 2 (vanaf Ø > 4 mm)

- Hoogwaardige oppervlaktebescherming, zink, blauw gepassiveerd chroom(IV)-vrij, tot Ø 4 mm A2K 5 µm, vanaf Ø 4,5 mm A3K 8 µm-laagdikte
- Geschikt voor gebruik in gebruiksklasse 1 (interieur) en vanaf Ø > 4 mm in gebruiksklasse 2 (bijv. overdekte buitenruimte) conform EN 1995-1-1:2010-12 + DIN SPEC 1052-100:2013-08
- Voor schroeven van Ø 4,5 mm met een zinklaagdikte 8 µm met Cr(III) passivering is voldaan aan de eis van classificatie T2/C2 conform prEN 14592:2017 (D)

Bewijs van prestaties

ETA-11/0190 goedkeuring

ASSY®plus 4 CSMP

Universele schroef op band gehard verzinkt staal deeldraad verzonken kop

Universele schroef op band met deeldraad en verzonken freeskop voor spleetvrije seriemontage dicht bij randen, zonder voorboren, van hout-houtverbindingen in droge buiten- of binnenruimtes.

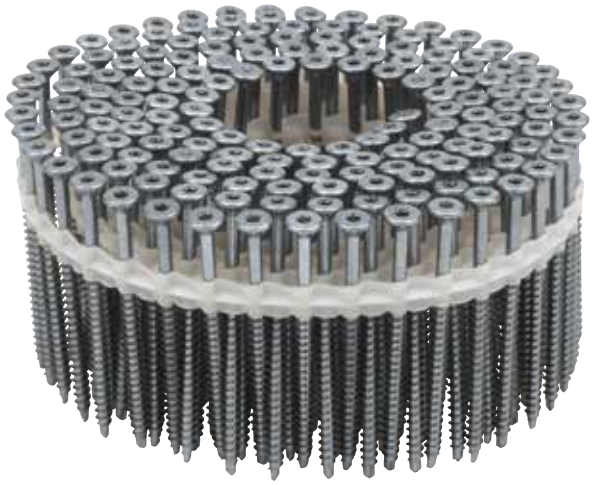

Ideale krachtoverdracht dankzij RW-aandrijving

- Meer kracht door groter contactvlak bij de bit
- Meer stabiliteit en nauwkeurige positionering dankzij de perfecte passing van de bit in de aandrijving
- Werken met één hand en uitstekende ondersteuning bij het plaatsen dankzij kleef-effect
- Minder wisselen van bits door brede toepasbaarheid met slechts één bit
- Compatibiliteit met vorige AW-aandrijving

Nauwkeurig positioneren en zeer zuiver boren dankzij geavanceerde centreerpunt

- Positioneren en boren zonder splinters
- Maximale boorprestaties en nauwkeurig boorproces dankzij randsnij-kanten (vergelijkbaar met forstnerbits)
- Nauwkeurig positioneren op harde oppervlakken zonder slippen dankzij de centreerpen
- Snel schroeven dankzij een geleidelijke start van de draad

Zuiver verzinken in zachthout of houtmateriaal

- Eenvoudig verzinken van schroefkop in hout dankzij geoptimaliseerde freesholtes
- Geen splintering in gecoate spaanplaat door een verbeterd freeseffect en een groter aantal freesholtes tot Ø 4,5 mm
- Perfecte passing van 90° kop in metalen montagedelen met verzinkingen

Maximale schroefbetrouwbaarheid

- Asymmetrische schroefdraad
- Door optimale afstemming van boorpunt en draadgeometrie
- Uitstekende verankering in hout door asymmetrische inrichting van draadflanken

Maximale sterktewaarden zonder risico van verbrossing

- Verharding van het staal dicht bij het oppervlak is onder het niveau waar kans op waterstofbrosheid is, waardoor de verbinding zou falen.

RW-aandrijving

Verzonken kop met freesholtes

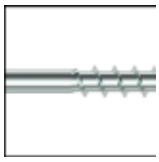

Deeldraad

Asymmetrische high-performance draad

Centreerboorpunt

Gehard staal

Verzinkt (A2K of A3K)

Schroeven op band

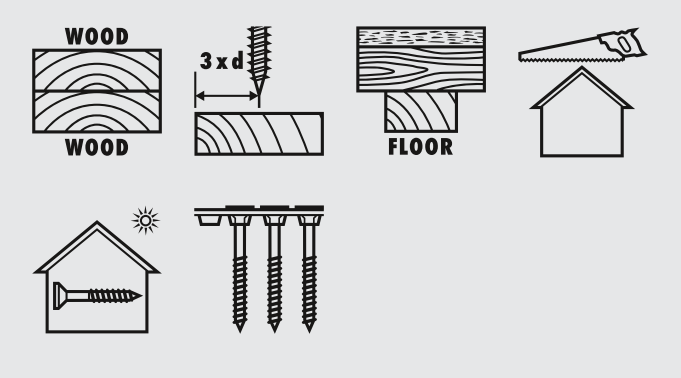

Interne aandrijving	RW20
Materiaal	Gehard staal
Oppervlakte	Verzinkt
ROHS-conform	Ja

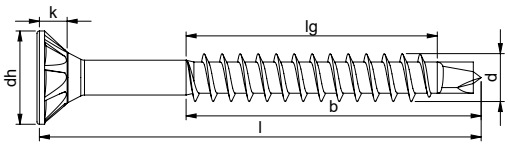

Nominale diameter (d)	Lengte (l)	Schroefdraad-lengte (lg)	Schroefdraadlengte met boorpunt (b)	Kopdiameter (d_h)	Kophoogte (k)	Art.nr.	VE
4 mm	35 mm	21 mm	24,5 mm	7,8 mm	2,5 mm	**0163 814 035**	1000
4 mm	40 mm	21 mm	24,5 mm	7,8 mm	2,5 mm	**0163 814 040**	1000
4 mm	45 mm	26 mm	29,5 mm	7,8 mm	2,5 mm	**0163 814 045**	1000
5 mm	60 mm	33 mm	37 mm	9,5 mm	3,1 mm	**0163 815 060**	1000
5 mm	70 mm	38 mm	42 mm	9,5 mm	3,1 mm	**0163 815 070**	1000
5 mm	80 mm	53 mm	57 mm	9,5 mm	3,1 mm	**0163 815 080**	1000

Houd rekening met de vereisten van de Europese technische goedkeuring (ETA).

Toepassingsgebied

Schroef-verbindingen voor snelle serieproductie

- Voor alle handmatige toepassingen
- Met machines voor schroeven op rol of band

Voor hout-houtverbindingen die moeten worden samengetrokken

Het samentrekken van hout-hout-verbindingen is mogelijk door deeldraad die direct na de schacht begint. De schroefdraad valt in dit geval volledig in het onderste tweede onderdeel.

Voor toepassingen in gebruiks-klasse 1 en gebruiksklasse 2 (vanaf Ø > 4 mm)

- Hoogwaardige oppervlaktebescherming, zink, blauw gepassiveerd chroom(IV)-vrij, tot Ø 4 mm A2K 5 µm, vanaf Ø 4,5 mm A3K 8 µm-laagdikte
- Geschikt voor gebruik in gebruiksklasse 1 (interieur) en vanaf Ø > 4 mm in gebruiksklasse 2 (bijv. overdekte buitenruimte) conform EN 1995-1-1:2010-12 + DIN SPEC 1052-100:2013-08
- Voor schroeven van Ø 4,5 mm met een zinklaagdikte 8 µm met Cr(III) passivering is voldaan aan de eis van classificatie T2/C2 conform prEN 14592:2017 (D)

Bewijs van prestaties

ETA-11/0190 goedkeuring

ASSY®plus 4 CSMP corpus

Corpusschroef gehard verzinkt staal deeldraad verzonken freeskop

Schroef met deeldraad met geoptimaliseerde draadlengte en verzonken freeskop voor het naadloos samentrekken van componenten, zonder voorboren of overmatig indraaien, met name voor corpusmontage en voor verschillende plaatmaterialen, ook dicht bij randen.

Ideale krachtoverdracht dankzij RW-aandrijving

- Meer kracht door groter contactvlak bij de bit
- Meer stabiliteit en nauwkeurige positionering dankzij de perfecte passing van de bit in de aandrijving
- Werken met één hand en uitstekende ondersteuning bij het plaatsen dankzij kleef-effect
- Minder wisselen van bits door brede toepasbaarheid van slechts één bit
- Compatibiliteit met vorige AW-aandrijving

Nauwkeurig positioneren en zeer zuiver boren dankzij geavanceerde centreerpunt

- Positioneren en boren zonder splinters
- Maximale boorprestaties en nauwkeurig boorproces dankzij randsnij-kanten (vergelijkbaar met forstnerbits)
- Nauwkeurig positioneren op harde oppervlakken zonder slippen dankzij de centreerpen
- Snel schroeven dankzij een geleidelijke start van de draad

Zuiver verzinken in zachthout of houtmateriaal

- Eenvoudig verzinken van schroefkop in hout dankzij geoptimaliseerde freesholtes
- Geen splintering in gecoate spaanplaat door een verbeterd freeseffect en een groter aantal freesholtes tot Ø 4,5 mm
- Perfecte passing van 90° kop in montagedelen met metalen verzinkingen

Maximale schroefbetrouwbaarheid

- Asymmetrische enkelgangs schroefdraad
- Door optimale afstemming van boorpunt en draadgeometrie
- Uitstekende verankering in hout door asymmetrische inrichting van draadflanken

Maximale sterktewaarden zonder risico van verbrossing

- Verharding van het staal dicht bij het oppervlak is onder het niveau waar kans op waterstofbrosheid is, waardoor de verbinding zou falen.

Afbeelding kan afwijken

RW-aandrijving

Verzonken kop met freesholtes

Corpusdraad

Asymmetrische high-performance draad

Verzinkt (A2K of A3K)

Gehard staal

Centreerboorpunt

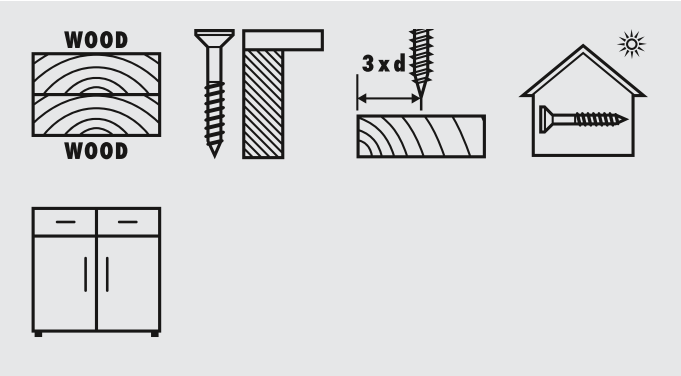

Interne aandrijving	RW20
Materiaal	Gehard staal
Oppervlakte	Verzinkt
ROHS-conform	Ja

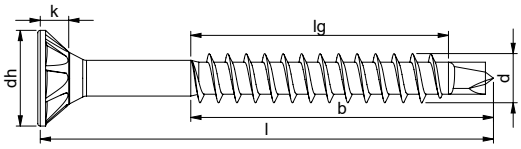

Nominale diameter (d)	Lengte (l)	Schroefdraad-lengte (lg)	Schroefdraadlengte met boorpunt (b)	Kopdiameter (d_h)	Kophoogte (k)	Art.nr.	VE
3,5 mm	45 mm	27 mm	30,5 mm	6,8 mm	2,2 mm	**0178 103 545**	500
3,5 mm	50 mm	32 mm	35,5 mm	6,8 mm	2,2 mm	**0178 103 550**	500
4 mm	30 mm	18 mm	21,5 mm	7,8 mm	2,5 mm	**0178 104 30**	500
4 mm	35 mm	21 mm	24,5 mm	7,8 mm	2,5 mm	**0178 104 35**	500
4 mm	50 mm	31 mm	34,5 mm	7,8 mm	2,5 mm	**0178 104 50**	500
4 mm	55 mm	36 mm	39,5 mm	7,8 mm	2,5 mm	**0178 104 55**	250
4 mm	60 mm	36 mm	39,5 mm	7,8 mm	2,5 mm	**0178 104 60**	250
4 mm	70 mm	46 mm	49,5 mm	7,8 mm	2,5 mm	**0178 104 70**	200
4,5 mm	35 mm	22 mm	26 mm	8,8 mm	2,6 mm	**0178 104 535**	500
4,5 mm	45 mm	27 mm	31 mm	8,8 mm	2,6 mm	**0178 104 545**	500
4,5 mm	50 mm	29 mm	33 mm	8,8 mm	2,6 mm	**0178 104 550**	250
4,5 mm	60 mm	34 mm	38 mm	8,8 mm	2,6 mm	**0178 104 560**	250
4,5 mm	70 mm	44 mm	48 mm	8,8 mm	2,6 mm	**0178 104 570**	200
4,5 mm	80 mm	44 mm	48 mm	8,8 mm	2,6 mm	**0178 104 580**	200

Aanvullende producten	Art.nr.
Universele houder E 6,3 (1/4")	**0614 176 711**
Accuboor-/schroefmachine BS 12-A	**5700 111 2**
Accu-boor-/schroefmachine ABS 18 Compact	**5701 800 3**

Houd rekening met de vereisten van de Europese technische goedkeuring (ETA).

Toepassingsgebied

Voor het naadloos samentrekken van twee plaatmaterialen

Door de langere draad dan bij de standaarduitvoering is naadloze montage mogelijk, ook bij het schroeven aan frontzijde zonder de kop overmatig te verzinken.

Voor toepassingen in gebruiksklasse 1 en gebruiksklasse 2 (vanaf Ø > 4 mm)

- Hoogwaardige oppervlaktebescherming zinkblauw gepassiveerd chroom(VI)-vrij, tot Ø 4 mm A2K 5 µm, van Ø 4,5 mm A3K 8 µm laagdikte
- Geschikt voor gebruik in gebruiksklasse 1 (interieur) en vanaf Ø > 4 mm in gebruiksklasse 2 (bijv. overdekte buitenruimte) conform EN 1995-1-1:2010-12 + DIN SPEC 1052-100:2013-08
- Voor schroeven van Ø 4,5 mm met een zinklaagdikte 8 µm met Cr(III) passivering is voldaan aan de eis van classificatie T2/C2 conform prEN 14592:2017 (D)

Bewijs van prestaties

ETA-11/0190 goedkeuring

ASSY®plus 4 CSMP HO

Universele schroef met kopgat gehard verzinkt staal deeldraad verzonken kop

Schroef met kopgat, deeldraad en verzonken freeskop voor spleetvrije montage dicht bij randen, zonder voorboren, van hout-houtverbindingen in droge buiten- of binnenruimtes.

Afbeelding kan afwijken

Ideale krachtoverdracht dankzij RW-aandrijving

- Meer kracht door groter contactvlak bij de bit
- Meer stabiliteit en nauwkeurige positionering dankzij de perfecte passing van de bit in de aandrijving
- Werken met één hand en uitstekende ondersteuning bij het plaatsen dankzij kleef-effect
- Minder wisselen van bits door brede toepasbaarheid met slechts één bit
- Compatibiliteit met vorige AW-aandrijving

RW-aandrijving

Verzonken kop met kopgatboring en freesholtes

Deeldraad

Nauwkeurig positioneren en zeer zuiver boren dankzij geavanceerde centreerpunt

- Positioneren en boren zonder splinters
- Maximale boorprestaties en nauwkeurig boorproces dankzij randsnijkanten (vergelijkbaar met forstnerbits)
- Nauwkeurig positioneren op harde oppervlakken zonder slippen dankzij de centreerpen
- Snel schroeven dankzij een geleidelijke start van de draad

Asymmetrische high-performance draad

Centreerboorpunt

Gehard staal

Zuiver verzinken in zachthout of houtmateriaal

- Eenvoudig verzinken van schroefkop in hout dankzij geoptimaliseerde freesholtes
- Geen splintering in gecoate spaanplaat door een verbeterd freeseffect en een groter aantal freesholtes tot Ø 4,5 mm

Verzinkt (A3K)

Maximale schroefbetrouwbaarheid

- Asymmetrische schroefdraad
- Door optimale afstemming van boorpunt en draadgeometrie
- Uitstekende verankering in hout door asymmetrische inrichting van draadflanken

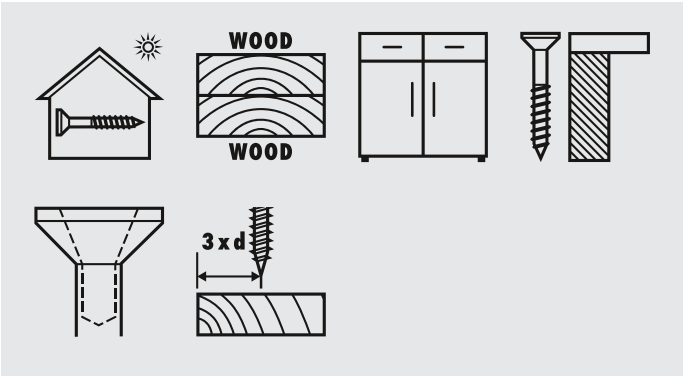

Maximale sterktewaarden zonder risico van verbrossing

- Verharding van het staal dicht bij het oppervlak is onder het niveau waar kans op waterstofbrosheid is, waardoor de verbinding zou falen.

Nominale diameter (d)	4,5 mm
Kopdiameter (d_h)	8,7 mm
Kophoogte (k)	2,7 mm
Interne aandrijving	RW20
Materiaal	Gehard staal
Oppervlakte	Verzinkt
ROHS-conform	Ja

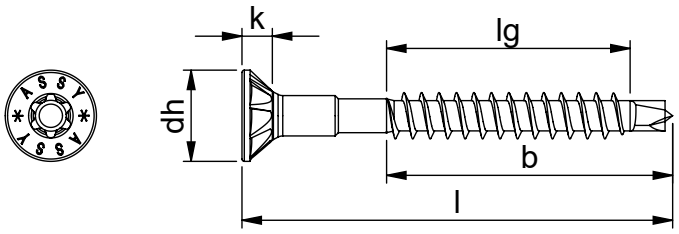

Lengte (l)	Schroefdraadlengte (lg)	Schroefdraadlengte met boorpunt (b)	Art.nr.	VE
35 mm	17 mm	21 mm	**0178 945 035**	500
40 mm	22 mm	26 mm	**0178 945 040**	500
45 mm	22 mm	26 mm	**0178 945 045**	500
50 mm	24 mm	28 mm	**0178 945 050**	250
60 mm	29 mm	33 mm	**0178 945 060**	250

Aanvullende producten	Art.nr.
Universele houder E 6,3 (1/4")	**0614 176 711**
Accuboor-/schroefmachine BS 12-A	**5700 111 2**
Afdekkap	**0590 122 5**
Afdekkap	**0590 122 531**
Afdekkap	**0590 122 532**
Afdekkap	**0590 122 55**
Afdekkap	**0590 122 551**
Afdekkap	**0590 122 552**
Afdekkap	**0590 122 555**
Afdekkap	**0590 122 556**
Afdekkap	**0590 122 59**
Afdekkap	**0590 122 592**

Houd rekening met de vereisten van de Europese technische goedkeuring (ETA).

Toepassingsgebied

Voor hout-houtverbindingen die moeten worden samengetrokken

Het samentrekken van hout-houtverbindingen is mogelijk door deeldraad die direct na de schacht begint. De schroefdraad valt in dit geval volledig in het onderste tweede onderdeel.

Voor toepassingen in gebruiksklasse 1 en gebruiksklasse 2 (vanaf Ø > 4 mm)

- Hoogwaardige oppervlaktebescherming, zink, blauw gepassiveerd chroom(IV)-vrij, laagdikte 5 µm
- Geschikt voor gebruik in gebruiksklasse 1 (interieur) en vanaf Ø > 4 mm in gebruiksklasse 2 (bijv. overdekte buitenruimte) conform EN 1995-1-1:2010-12 + DIN SPEC 1052-100:2013-08
- Aan de eis van classificatie T2/C2 is voldaan conform prEN 14592:2017 (D)

Bewijs van prestaties

ETA-11/0190 goedkeuring

ASSY®plus 4 CSMP HO corpus

Corpusschroef met kopgat gehard verzinkt staal deeldraad verzonken kop

Schroef met kopgat, verlengde deeldraad en verzonken freeskop voor het samentrekken van componenten zonder spleet, voorboren of overmatig indraaien, met name voor corpusmontage en voor verschillende plaatmaterialen, ook dicht bij randen.

Afbeelding kan afwijken

Ideale krachtoverdracht dankzij RW-aandrijving

- Meer kracht door groter contactvlak bij de bit
- Meer stabiliteit en nauwkeurige positionering dankzij de perfecte passing van de bit in de aandrijving
- Werken met één hand en uitstekende ondersteuning bij het plaatsen dankzij kleef-effect
- Minder wisselen van bits door brede toepasbaarheid met slechts één bit
- Compatibiliteit met vorige AW-aandrijving

RW-aandrijving

Verzonken kop met kopgatboring en freesholtes

Corpusdraad

Nauwkeurig positioneren en zeer zuiver boren dankzij geavanceerde centreerpunt

- Positioneren en boren zonder splinters
- Maximale boorprestaties en nauwkeurig boorproces dankzij randsnijkanten (vergelijkbaar met forstnerbits)
- Nauwkeurig positioneren op harde oppervlakken zonder slippen dankzij de centreerpen
- Snel schroeven dankzij een geleidelijke start van de draad

Asymmetrische high-performance draad

Centreerboorpunt

Gehard staal

Zuiver verzinken in zachthout of houtmateriaal

- Met kopgat voor het afdekken van de schroefkop met gekleurde afdekdoppen
- Eenvoudig verzinken van schroefkop in hout dankzij geoptimaliseerde freesholtes
- Geen splintering in gecoate spaanplaat door een verbeterd freeseffect tot Ø 4,5 mm

Verzinkt (A3K)

Maximale schroefbetrouwbaarheid

- Asymmetrische schroefdraad
- Door optimale afstemming van boorpunt en draadgeometrie
- Uitstekende verankering in hout door asymmetrische inrichting van draadflanken

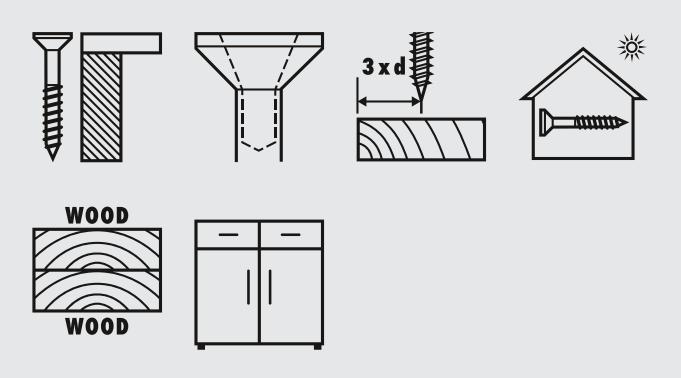

Maximale sterktewaarden zonder risico van verbrossing

- Verharding van het staal dicht bij het oppervlak is onder het niveau waar kans op waterstofbrosheid is, waardoor de verbinding zou falen.

Nominale diameter (d)	4,5 mm
Kopdiameter (d_h)	8,7 mm
Kophoogte (k)	2,7 mm
Interne aandrijving	RW20
Materiaal	Gehard staal
Oppervlakte	Verzinkt
ROHS-conform	Ja

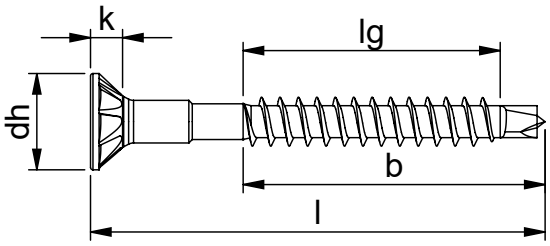

Lengte (l)	Schroefdraadlengte (lg)	Schroefdraadlengte met boorpunt (b)	Art.nr.	VE
35 mm	22 mm	26 mm	**0178 945 350**	500
40 mm	27 mm	31 mm	**0178 945 400**	500
45 mm	27 mm	31 mm	**0178 945 450**	500
50 mm	29 mm	33 mm	**0178 945 500**	250
60 mm	34 mm	38 mm	**0178 945 600**	250

Aanvullende producten	Art.nr.
Universele houder E 6,3 (1/4")	**0614 176 711**
Accuboor-/schroefmachine BS 12-A	**5700 111 2**
Afdekkap	**0590 122 5**
Afdekkap	**0590 122 531**
Afdekkap	**0590 122 532**
Afdekkap	**0590 122 55**
Afdekkap	**0590 122 551**
Afdekkap	**0590 122 552**
Afdekkap	**0590 122 555**
Afdekkap	**0590 122 556**
Afdekkap	**0590 122 59**
Afdekkap	**0590 122 592**

Toepassingsgebied

Voor het samentrekken van twee plaatmaterialen zonder montagespleet

Met langere draad, zodat het mogelijk is om plaatmateriaal zonder montagespleet te verbinden, zelfs met schroefverbindingen aan de voorzijde, zonder overmatig verzinken van de kop.

Voor toepassingen in gebruiksklasse 1 en gebruiksklasse 2 (vanaf Ø > 4 mm)

- Hoogwaardige oppervlaktebescherming, zink, blauw gepassiveerd chroom(IV)-vrij, laagdikte 5 µm
- Geschikt voor gebruik in gebruiksklasse 1 (interieur) en vanaf Ø > 4 mm in gebruiksklasse 2 (bijv. overdekte buitenruimte) conform EN 1995-1-1:2010-12 + DIN SPEC 1052-100:2013-08
- Aan de eis van classificatie T2/C2 is voldaan conform prEN 14592:2017 (D)

Bewijs van prestaties

ETA-11/0190 goedkeuring

Houd rekening met de vereisten van de Europese technische goedkeuring (ETA).

ASSY®plus 4 CS

Universele schroef gehard verzinkt staal voldraad verzonken kop

Universele schroef met verzonken kop voor naadloze montage dicht bij de randen, zonder voorboren, van metaal-hout of hout-houten verbindingen in meubilair, winkel- of interieurbouw.

Ideale krachtoverdracht dankzij RW-aandrijving

- Meer kracht door groter contactvlak bij de bit
- Meer stabiliteit en nauwkeurige positionering dankzij de perfecte passing van de bit in de aandrijving
- Werken met één hand en uitstekende ondersteuning bij het plaatsen dankzij kleef-effect
- Minder wisselen van bits door brede toepasbaarheid van slechts één bit
- Compatibiliteit met vorige AW-aandrijving

RW-aandrijving

Verzonken kop

Voldraad

Asymmetrische high-performance draad

Centreerboorpunt

Gehard staal

Verzinkt (A2K)

Nauwkeurig positioneren en zeer zuiver boren dankzij geavanceerde centreerpunt

- Positioneren en boren zonder splinters
- Maximale boorprestaties en nauwkeurig boorproces dankzij randsnijkanten (vergelijkbaar met forstnerbits)
- Nauwkeurig positioneren op harde oppervlakken zonder slippen dankzij de centreerpen
- Snel schroeven dankzij een geleidelijke start van de draad

Vlakke aansluiting op metalen fittingen of in houtmaterialen met een hoge dichtheid

- Voor aansluiting van beslag met voldraad metaalschroeven
- Perfecte passing van 90° kop in montagedelen met metalen verzinkingen
- Samentrekken zonder frezen door het ontbreken van freeselementen onder de kop
- De kop wordt geplaatst door aandrukken

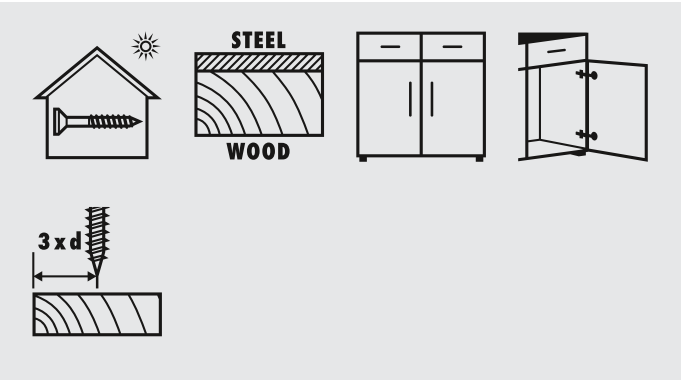

Maximale schroefbetrouwbaarheid

- Asymmetrische enkelgangs schroefdraad
- Door optimale afstemming van boorpunt en draadgeometrie
- Uitstekende verankering in hout door asymmetrische inrichting van draadflanken

Maximale sterktewaarden zonder risico van verbrossing

- De verharding van het staal dicht bij het oppervlak is onder het niveau waar risico op waterstofbrosheid bestaat, waardoor de verbinding zou falen.

Materiaal	Gehard staal
Oppervlakte	Verzinkt
ROHS-conform	Ja

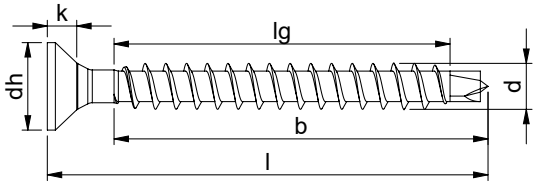

Nominale diameter (d)	Lengte (l)	Schroefdraad-lengte (lg)	Schroefdraadlengte met boorpunt (b)	Kopdiameter (d_h)	Kophoogte (k)	Interne aandrijving	Art.nr.	VE
3 mm	20 mm	14 mm	17,5 mm	5,9 mm	1,8 mm	RW10	**0178 043 020**	1000
3 mm	25 mm	19 mm	22,5 mm	5,9 mm	1,8 mm	RW10	**0178 043 025**	1000
3 mm	30 mm	22 mm	25,5 mm	5,9 mm	1,8 mm	RW10	**0178 043 030**	1000
3 mm	34 mm	27 mm	30,5 mm	5,9 mm	1,8 mm	RW10	**0178 043 035**	1000
3,5 mm	17 mm	11 mm	14,5 mm	6,9 mm	2,1 mm	RW20	**0178 043 517**	1000
3,5 mm	20 mm	14 mm	17,5 mm	6,9 mm	2,1 mm	RW20	**0178 043 520**	1000
3,5 mm	25 mm	18 mm	22,5 mm	6,9 mm	2,1 mm	RW20	**0178 043 525**	1000
3,5 mm	30 mm	22 mm	25,5 mm	6,9 mm	2,1 mm	RW20	**0178 043 530**	1000
3,5 mm	35 mm	27 mm	30,5 mm	6,9 mm	2,1 mm	RW20	**0178 043 535**	1000
3,5 mm	40 mm	32 mm	14,5 mm	6,9 mm	2,1 mm	RW20	**0178 043 540**	500
4 mm	20 mm	13 mm	16,5 mm	7,9 mm	2,5 mm	RW20	**0178 044 020**	1000
4 mm	25 mm	18 mm	21,5 mm	7,9 mm	2,5 mm	RW20	**0178 044 025**	1000
4 mm	30 mm	21 mm	24,5 mm	7,9 mm	2,5 mm	RW20	**0178 044 030**	500
4 mm	35 mm	26 mm	29,5 mm	7,9 mm	2,5 mm	RW20	**0178 044 035**	500
4 mm	40 mm	31 mm	34,5 mm	7,9 mm	2,5 mm	RW20	**0178 044 040**	500
4 mm	45 mm	36 mm	39,5 mm	7,9 mm	2,5 mm	RW20	**0178 044 045**	500

Aanvullende producten	Art.nr.
Universele houder E 6,3 (1/4")	**0614 176 711**
Accuboor-/schroefmachine BS 12-A	**5700 111 2**

Houd rekening met de vereisten van de Europese technische goedkeuring (ETA).

Toepassingsgebied

Voor staal-hout verbindingen ontworpen voor trekkrachten

De volledige draad die direct onder de kop begint, maakt bijvoorbeeld verbindingen van fitting/hout of plaatmateriaal/hout mogelijk die zijn ontworpen voor trekkrachten met een hoog draagvermogen. De hogere schroefuitrekkracht wordt bereikt door de maximale draadlengte.

Voor toepassingen in gebruiksklasse 1 en gebruiksklasse 2 (vanaf Ø > 4 mm)

- Hoogwaardige oppervlaktebescherming zink blauw-gepassiveerd chroom(VI)-vrije laagdikte van 5 µm
- Geschikt voor gebruik in gebruiksklasse 1 (interieur) en vanaf Ø > 4 mm in gebruiksklasse 2 (bijv. overdekte buitenruimte) conform EN 1995-1-1:2010-12 + DIN SPEC 1052-100:2013-08

Bewijs van prestaties

ETA-11/0190 goedkeuring

ASSY®plus 4 P CSMR

Houtschroef gehard verzinkt staal deeldraad met onderkopdraad verzonken kop

Schroef met deeldraad en onderkopdraad, verzonken freeskop en een hoog samentrekeffect voor spleetvrije montage dicht bij de randen, zonder voorboren, van bijv. houtcomposietplaat of massief hout. De onderkopdraad maakt verbindingen mogelijk zonder montagespleet, zelfs met lichtgewicht houtvezelplaten en schroefkoppen die vlak liggen op het oppervlak van de plaat.

Ideale krachtoverdracht dankzij RW-aandrijving

- Meer kracht door groter contactvlak bij de bit
- Meer stabiliteit en nauwkeurige positionering dankzij de perfecte passing van de bit in de aandrijving
- Werken met één hand en uitstekende ondersteuning bij het plaatsen dankzij kleef-effect
- Minder wisselen van bits door brede toepasbaarheid met slechts één bit
- Compatibiliteit met vorige AW-aandrijving

Nauwkeurig positioneren en zeer zuiver boren dankzij geavanceerde centreerpunt

- Positioneren en boren zonder splinters
- Maximale boorprestaties en nauwkeurig boorproces dankzij randsnijkanten (vergelijkbaar met forstnerbits)
- Nauwkeurig positioneren op harde oppervlakken zonder slippen dankzij de centreerpen
- Snel schroeven dankzij een geleidelijke start van de draad

Gemakkelijk verzinken in hardhout/zachthout met veel knoesten evenals hardhouten vezelplaten

- Zeer hoge freesprestaties dankzij de freesribben onder de verzonken kop

Maximale schroefbetrouwbaarheid

- Asymmetrische schroefdraad
- Door optimale afstemming van boorpunt en draadgeometrie
- Uitstekende verankering in hout door asymmetrische inrichting van draadflanken

Maximale sterktewaarden zonder risico van verbrossing

- Verharding van het staal dicht bij het oppervlak is onder het niveau waar kans op waterstofbrosheid is, waardoor de verbinding zou falen.

RW-aandrijving

Verzonken kop met freesribben

Onderkopdraad type P

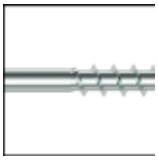

Deeldraad

Asymmetrische high-performance draad

Centreerboorpunt

Gehard staal

Verzinkt (A2K)

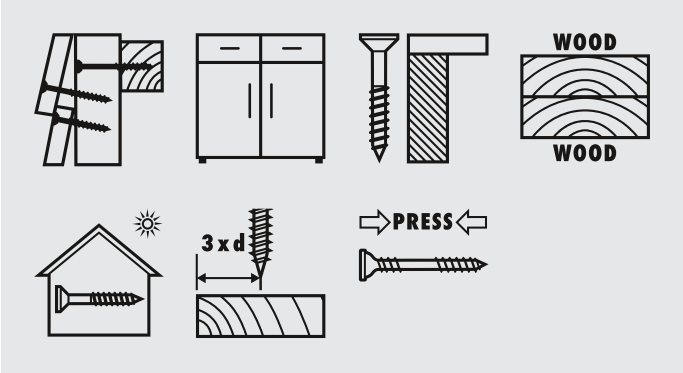

Interne aandrijving	RW20
Materiaal	Gehard staal
Oppervlakte	Verzinkt
ROHS-conform	Ja

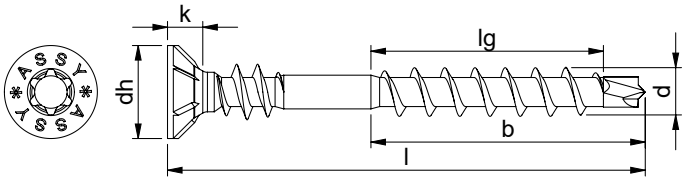

Nominale diameter (d)	Lengte (l)	Schroefdraad-lengte (lg)	Schroefdraadlengte met boorpunt (b)	Kopdiameter (d_h)	Kophoogte (k)	Art.nr.	VE
3,5 mm	40 mm	20 mm	23,5 mm	7 mm	2,9 mm	**0178 403 540**	500
3,5 mm	50 mm	20 mm	23,5 mm	7 mm	2,9 mm	**0178 403 550**	500
3,5 mm	60 mm	27 mm	30,5 mm	7 mm	2,9 mm	**0178 403 560**	500
4 mm	40 mm	20 mm	23,5 mm	8 mm	3,2 mm	**0178 404 40**	500
4 mm	50 mm	20 mm	23,5 mm	8 mm	3,2 mm	**0178 404 50**	500
4 mm	60 mm	27 mm	30,5 mm	8 mm	3,2 mm	**0178 404 60**	250

Aanvullende producten	Art.nr.
Universele houder E 6,3 (1/4")	**0614 176 711**
Accuboor-/schroefmachine BS 12-A	**5700 111 2**

Houd rekening met de vereisten van de Europese technische goedkeuring (ETA).

Toepassingsgebied

Voor het verbinden van twee houten elementen zonder montagespleet

De onderkopdraad met een kleinere spoed en een grotere buitendiameter maakt het mogelijk om twee houten elementen zonder montagespleet te verbinden. Een vlakke aansluiting van de schroefkop op het materiaaloppervlak is mogelijk.

Voor hout-houtverbindingen die moeten worden samengetrokken

Het samentrekken van hout-houtverbindingen is mogelijk door deeldraad die direct na de schacht begint. De schroefdraad valt in dit geval volledig in het onderste tweede onderdeel.

Voor toepassingen in gebruiksklasse 1 en gebruiksklasse 2 (vanaf Ø > 4 mm)

- Hoogwaardige oppervlaktebescherming, zink, blauw gepassiveerd chroom(IV)-vrij, laagdikte 5 µm
- Geschikt voor gebruik in gebruiksklasse 1 (interieur) en vanaf Ø > 4 mm in gebruiksklasse 2 (bijv. overdekte buitenruimte) conform EN 1995-1-1:2010-12 + DIN SPEC 1052-100:2013-08

Bewijs van prestaties

ETA-11/0190 goedkeuring

ASSY®plus 4 P CSMR 60

Vloerschroef gehard verzinkt staal deeldraad verzonken kop 60°

Vloerschroef met deeldraad en onderkopdraad, kleine 60° graden verzonken freeskop en een hoog samentrekeffect voor spleetvrije montage dicht bij de randen, zonder voorboren, van bijv. houten planken met veer en groef. Onderkopdraad voorkomt krakend of piepend geluid tijdens het lopen op de vloer.

RW-aandrijving

Verzonken kop 60° met freesribben

Onderkopdraad type P

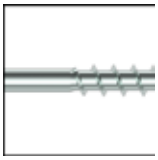
Deeldraad

Asymmetrische high-performance draad

Centreerboorpunt

Gehard staal

Verzinkt (A2K)

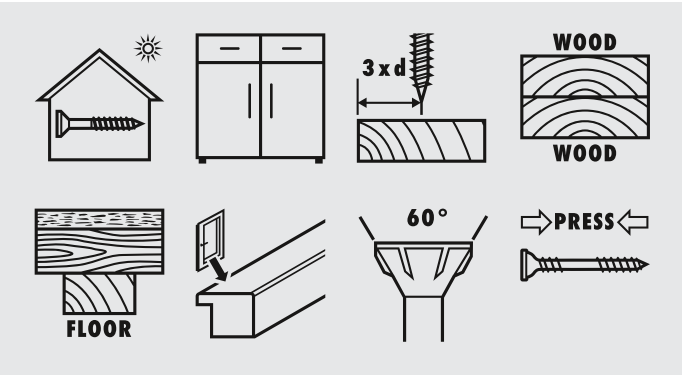

Ideale krachtoverdracht dankzij RW-aandrijving

- Meer kracht door groter contactvlak bij de bit
- Meer stabiliteit en nauwkeurige positionering dankzij de perfecte passing van de bit in de aandrijving
- Werken met één hand en uitstekende ondersteuning bij het plaatsen dankzij kleef-effect
- Minder wisselen van bits door brede toepasbaarheid met slechts één bit
- Compatibiliteit met vorige AW-aandrijving

Nauwkeurig positioneren en zeer zuiver boren dankzij geavanceerde centreerpunt

- Positioneren en boren zonder splinters
- Maximale boorprestaties en nauwkeurig boorproces dankzij randsnij-kanten (vergelijkbaar met forstnerbits)
- Nauwkeurig positioneren op harde oppervlakken zonder slippen dankzij de centreerpen
- Snel schroeven dankzij een geleidelijke start van de draad

Gemakkelijk verzinken in hardhout/zachthout met veel knoesten evenals hardhouten vezelplaten

- Kleine 60° verzonken kop en daardoor smallere geometrie voor gebruik in naden of met groef/veerverbindingen
- Minder splijten van het te monteren onderdeel met verzinking
- Zeer hoge freesprestaties dankzij de freesribben onder de verzonken kop

Maximale schroefbetrouw-baarheid

- Asymmetrische schroefdraad
- Door optimale afstemming van boorpunt en draadgeometrie
- Uitstekende verankering in hout door asymmetrische inrichting van draadflanken

Maximale sterktewaarden zonder risico van verbrossing

- Verharding van het staal dicht bij het oppervlak is onder het niveau waar kans op waterstofbrosheid is, waardoor de verbinding zou falen.

Nominale diameter (d)	3,5 mm
Kopdiameter (d_h)	6 mm
Kophoogte (k)	3,2 mm
Interne aandrijving	RW10
Materiaal	Gehard staal
Oppervlakte	Verzinkt
ROHS-conform	Ja

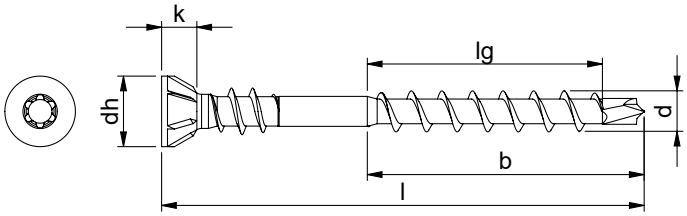

Lengte (l)	Schroefdraadlengte (lg)	Schroefdraadlengte met boorpunt (b)	Art.nr.	VE
40 mm	20 mm	23,5 mm	**0178 083 540**	500
50 mm	27 mm	30,5 mm	**0178 083 550**	500
60 mm	37 mm	40,5 mm	**0178 083 560**	500

Aanvullende producten	Art.nr.
Universele houder E 6,3 (1/4")	**0614 176 711**
Accuboor-/schroefmachine BS 12-A	**5700 111 2**

Houd rekening met de vereisten van de Europese technische goedkeuring (ETA).

Toepassingsgebied

Voor het verbinden van twee houten elementen zonder montagespleet

De onderkopdraad met een kleinere spoed en een grotere buitendiameter maakt het mogelijk om twee houten elementen zonder montagespleet te verbinden. Een vlakke aansluiting van de schroefkop op het materiaaloppervlak is mogelijk.

Voor hout-houtverbindingen die moeten worden samengetrokken

Het samentrekken van hout-houtverbindingen is mogelijk door deeldraad die direct na de schacht begint. De schroefdraad valt in dit geval volledig in het onderste tweede onderdeel.

Voor toepassingen in gebruiksklasse 1 en gebruiksklasse 2 (vanaf Ø > 4 mm)

- Hoogwaardige oppervlakte-bescherming, zink, blauw gepassiveerd chroom(IV)-vrij, laagdikte 5 µm
- Geschikt voor gebruik in gebruiksklasse 1 (interieur) en vanaf Ø > 4 mm in gebruiksklasse 2 (bijv. overdekte buitenruimte) conform EN 1995-1-1:2010-12 + DIN SPEC 1052-100:2013-08

Bewijs van prestaties

ETA-11/0190 goedkeuring

ASSY®plus 4 CS MDF

Universele schroef gehard verzinkt staal deeldraad verzonken kop

Schroef met deeldraad met speciale geometrie en boorpunt voor MDF voor bevestigingen in MDF-materiaal zonder voorboren, splijten of uitstulpen.

Ideale krachtoverdracht dankzij RW-aandrijving

- Meer kracht door groter contactvlak bij de bit
- Meer stabiliteit en nauwkeurige positionering dankzij de perfecte passing van de bit in de aandrijving
- Werken met één hand en uitstekende ondersteuning bij het plaatsen dankzij kleef-effect
- Minder wisselen van bits door brede toepasbaarheid met slechts één bit
- Compatibiliteit met vorige AW-aandrijving

RW-aandrijving

Verzonken kop

Asymmetrische high-performance MDF draad

Spleetvrije en niet-uitstulpende schroefmontage van MDF in kopse kanten

- Optimalisatie en verlenging van de boorpunt voor spleetvrije en niet-uitstulpende schroefmontage

MDF boorpunt

Gehard staal

Verzinkt (A2K of A3K)

Vlakke aansluiting op metalen fittingen of in houtmaterialen met een hoge dichtheid

- Voor verbindingen van metaal beslag aan hout met voldraadschroeven
- Perfecte passing van 90° kop in metalen montagedelen met verzinkingen
- Samentrekken zonder frezen door het ontbreken van freeselementen onder de kop
- De kop wordt geplaatst door aandrukken

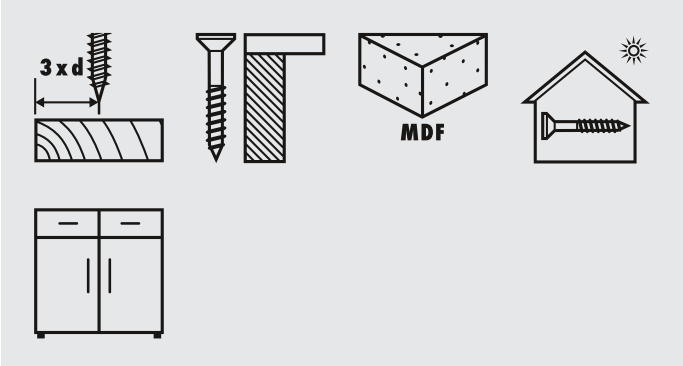

Maximale uittrekkracht en minimaal splijten

- Schroefdraad afgestemd op MDF-materiaal
- Optimale verdeling van boorspanen door gekartelde schroefkern
- Voorkomt splijten van het MDF-materiaal door de dunne kerndiameter en extra hoge draadflanken

Maximale sterktewaarden zonder risico van verbrossing

- Verharding van het staal dicht bij het oppervlak is onder het niveau waar kans op waterstofbrosheid is, waardoor de verbinding zou falen.

Materiaal	Gehard staal
Oppervlakte	Verzinkt
ROHS-conform	Ja

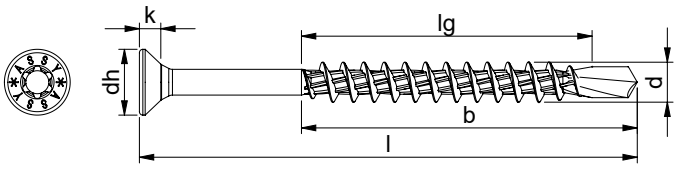

Nominale diameter (d)	Lengte (l)	Schroefdraad-lengte (lg)	Schroefdraadlengte met boorpunt (b)	Kopdiameter (d_h)	Kophoogte (k)	Interne aandrijving	Art.nr.	VE
3,4 mm	40 mm	27 mm	32 mm	5,7 mm	1,9 mm	RW10	**0178 393 540**	500
3,4 mm	45 mm	29 mm	34 mm	5,7 mm	1,9 mm	RW10	**0178 393 545**	500
3,4 mm	50 mm	31 mm	36 mm	5,7 mm	1,9 mm	RW10	**0178 393 550**	500
3,4 mm	60 mm	35 mm	40 mm	5,7 mm	1,9 mm	RW10	**0178 393 560**	500
3,9 mm	40 mm	27 mm	32 mm	6,7 mm	2,1 mm	RW20	**0178 394 040**	500
3,9 mm	45 mm	29 mm	34 mm	6,7 mm	2,1 mm	RW20	**0178 394 045**	500
3,9 mm	50 mm	31 mm	36 mm	6,7 mm	2,1 mm	RW20	**0178 394 050**	500
3,9 mm	60 mm	35 mm	40 mm	6,7 mm	2,1 mm	RW20	**0178 394 060**	250
4,4 mm	40 mm	27 mm	32 mm	7,7 mm	2,5 mm	RW20	**0178 394 540**	500
4,4 mm	45 mm	29 mm	34 mm	7,7 mm	2,5 mm	RW20	**0178 394 545**	500
4,4 mm	50 mm	31 mm	36 mm	7,7 mm	2,5 mm	RW20	**0178 394 550**	250
4,4 mm	60 mm	35 mm	40 mm	7,7 mm	2,5 mm	RW20	**0178 394 560**	250

Aanvullende producten	Art.nr.
Universele houder E 6,3 (1/4")	**0614 176 711**
Accuboor-/schroefmachine BS 12-A	**5700 111 2**

Houd rekening met de vereisten van de Europese technische goedkeuring (ETA).

Toepassingsgebied

Voor toepassingen in gebruiksklasse 1 en gebruiksklasse 2 (vanaf Ø > 4 mm)

- Hoogwaardige oppervlaktebescherming, zink, blauw gepassiveerd chroom(IV)-vrij, tot Ø 4 mm A2K 5 µm, vanaf Ø 4,5 mm A3K 8 µm-laagdikte
- Geschikt voor gebruik in gebruiksklasse 1 (interieur) en vanaf Ø > 4 mm in gebruiksklasse 2 (bijv. overdekte buitenruimte) conform EN 1995-1-1:2010-12 + DIN SPEC 1052-100:2013-08
- Voor schroeven van Ø 4,5 mm met een zinklaagdikte 8 µm met Cr(III) passivering is voldaan aan de eis van classificatie T2/C2 conform prEN 14592:2017 (D)

Bewijs van prestaties

ETA-11/0190 goedkeuring

ASSY®plus 4 BP MDF

Achterwandschroef gehard verzinkt staal voldraad flenskop

Schroef met voldraad met speciale geometrie en boorpunt voor MDF, voor het monteren van achterwanden in MDF-materiaal zonder voorboren, splijten of uitstulpen.

Ideale krachtoverdracht dankzij RW-aandrijving

- Meer kracht door groter contactvlak bij de bit
- Meer stabiliteit en nauwkeurige positionering dankzij de perfecte passing van de bit in de aandrijving
- Werken met één hand en uitstekende ondersteuning bij het plaatsen dankzij kleef-effect
- Minder wisselen van bits door brede toepasbaarheid met slechts één bit
- Compatibiliteit met vorige AW-aandrijving

Spleetvrije en niet-uitstulpende schroefmontage van MDF in kopse kanten

- Optimalisatie en verlenging van de boorpunt voor spleetvrije en niet-uitstulpende schroefmontage

Krachtige verbinding van bijvoorbeeld dunne vezelplaten voor achterwanden van meubilair

- Grote, platte flenskop voor het bevestigen van bijv. dunne vezelplaten met veel kracht in de achterwanden van meubilair
- Verbinder met goed ontworpen vlakliggende kop
- Grote kopdiameter met kleine draaddiameter voor krachtig samentrekken

Maximale uittrekkracht en minimaal splijten

- Schroefdraad afgestemd op MDF-materiaal
- Optimale verdeling van boorspanen door gekartelde schroefkern
- Voorkomt splijten van het MDF-materiaal door de dunne kerndiameter en extra hoge draadflanken

Maximale sterktewaarden zonder risico van verbrossing

- Verharding van het staal dicht bij het oppervlak is onder het niveau waar kans op waterstofbrosheid is, waardoor de verbinding zou falen.

RW-aandrijving

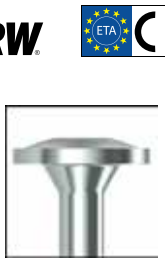

Achterwandkop

Asymmetrische high-performance MDF draad

MDF boorpunt

Gehard staal

Verzinkt (A2K)

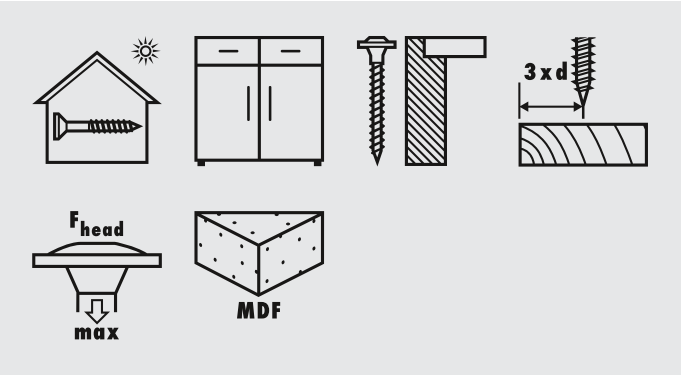

Nominale diameter (d)	3,4 mm
Kopdiameter (d_h)	8 mm
Kophoogte (k)	1,4 mm
Interne aandrijving	RW10
Materiaal	Gehard staal
Oppervlakte	Verzinkt
ROHS-conform	Ja

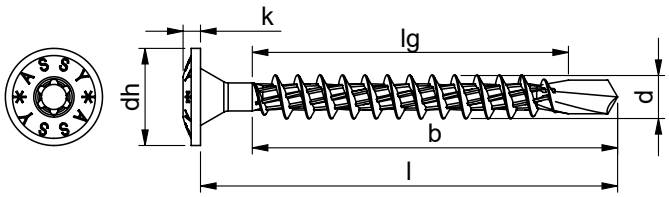

Lengte (l)	Schroefdraadlengte (lg)	Schroefdraadlengte met boorpunt (b)	Art.nr.	VE
30 mm	20 mm	25 mm	**0178 333 530**	500
35 mm	25 mm	30 mm	**0178 333 535**	500
40 mm	31 mm	36 mm	**0178 333 540**	500

Aanvullende producten	Art.nr.
Universele houder E 6,3 (1/4")	**0614 176 711**
Accuboor-/schroefmachine BS 12-A	**5700 111 2**

Houd rekening met de vereisten van de Europese technische goedkeuring (ETA).

Toepassingsgebied

Voor toepassingen in gebruiksklasse 1 en gebruiksklasse 2 (vanaf Ø > 4 mm)

- Hoogwaardige oppervlaktebescherming, zink, blauw gepassiveerd chroom(IV)-vrij, laagdikte 5 µm
- Geschikt voor gebruik in gebruiksklasse 1 (interieur) en vanaf Ø > 4 mm in gebruiksklasse 2 (bijv. overdekte buitenruimte) conform EN 1995-1-1:2010-12 + DIN SPEC 1052-100:2013-08

Bewijs van prestaties

ETA-11/0190 goedkeuring

ASSY®plus 4 CSMR 60 vloer

Vloerschroef gehard verzinkt staal deeldraad verzonken kop 60°

Speciale deeldraad schroef met kleine 60° verzonken freeskop voor spleetvrije montage dicht bij randen, zonder voorboren, van groef/veer vloerplanken of panelen (OSB, spaanplaten, underlayment) in droge buiten- of binnenruimtes.

Ideale krachtoverdracht dankzij RW-aandrijving

- Meer kracht door groter contactvlak bij de bit
- Meer stabiliteit en nauwkeurige positionering dankzij de perfecte passing van de bit in de aandrijving
- Werken met één hand en uitstekende ondersteuning bij het plaatsen dankzij kleef-effect
- Minder wisselen van bits door brede toepasbaarheid met slechts één bit
- Compatibiliteit met vorige AW-aandrijving

Nauwkeurig positioneren en zeer zuiver boren dankzij geavanceerde centreerpunt

- Positioneren en boren zonder splinters
- Maximale boorprestaties en nauwkeurig boorproces dankzij randsnijkanten (vergelijkbaar met forstnerbits)
- Nauwkeurig positioneren op harde oppervlakken zonder slippen dankzij de centreerpen
- Snel schroeven dankzij een geleidelijke start van de draad

Gemakkelijk verzinken in hardhout/zachthout met veel knoesten evenals hardhouten vezelplaten

- Kleine 60° verzonken kop en daardoor smallere geometrie voor gebruik in naden of met groef/veerverbindingen
- Minder splijten van het te monteren onderdeel met verzinking
- Zeer hoge freesprestaties dankzij de freesribben onder de verzonken kop

Maximale schroefbetrouwbaarheid

- Asymmetrische schroefdraad
- Door optimale afstemming van boorpunt en draadgeometrie
- Uitstekende verankering in hout door asymmetrische inrichting van draadflanken

Maximale sterktewaarden zonder risico van verbrossing

- Verharding van het staal dicht bij het oppervlak is onder het niveau waar kans op waterstofbrosheid is, waardoor de verbinding zou falen.

RW-aandrijving

Verzonken kop 60° met freesribben

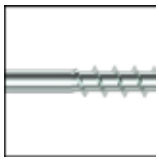

Deeldraad

Asymmetrische high-performance draad

Centreerboorpunt

Gehard staal

Verzinkt (A2K)

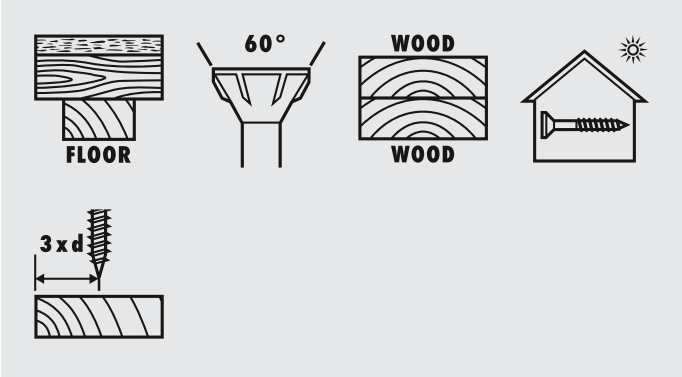

Materiaal	Gehard staal
Oppervlakte	Verzinkt
ROHS-conform	Ja

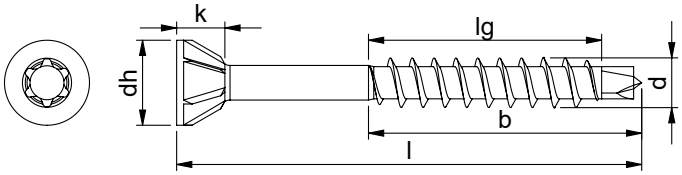

Nominale diameter (d)	Lengte (l)	Schroefdraad-lengte (lg)	Schroefdraadlengte met boorpunt (b)	Kopdiameter (d_h)	Kophoogte (k)	Interne aandrijving	Art.nr.	VE
3,5 mm	30 mm	14 mm	17,5 mm	6 mm	3,5 mm	RW10	**0178 693 530**	1000
3,5 mm	35 mm	18 mm	21,5 mm	6 mm	3,5 mm	RW10	**0178 693 535**	1000
3,5 mm	40 mm	22 mm	25,5 mm	6 mm	3,5 mm	RW10	**0178 693 540**	500
3,5 mm	45 mm	22 mm	25,5 mm	6 mm	3,5 mm	RW10	**0178 693 545**	500
3,5 mm	50 mm	27 mm	30,5 mm	6 mm	3,5 mm	RW10	**0178 693 550**	500
4 mm	35 mm	18 mm	21,5 mm	7 mm	4,2 mm	RW20	**0178 694 035**	500
4 mm	40 mm	21 mm	24,5 mm	7 mm	4,2 mm	RW20	**0178 694 040**	500
4 mm	45 mm	26 mm	29,5 mm	7 mm	4,2 mm	RW20	**0178 694 045**	500
4 mm	50 mm	26 mm	29,5 mm	7 mm	4,2 mm	RW20	**0178 694 050**	500
4 mm	60 mm	31 mm	35,5 mm	7 mm	4,2 mm	RW20	**0178 694 060**	250

Aanvullende producten	Art.nr.
Universele houder E 6,3 (1/4")	**0614 176 711**
Accuboor-/schroefmachine BS 12-A	**5700 111 2**

Houd rekening met de vereisten van de Europese technische goedkeuring (ETA).

Toepassingsgebied

Voor hout-houtverbindingen die moeten worden samengetrokken

Het samentrekken van hout-houtverbindingen is mogelijk door deeldraad die direct na de schacht begint. De schroefdraad valt in dit geval volledig in het onderste tweede onderdeel.

Voor toepassingen in gebruiksklasse 1 en gebruiksklasse 2 (vanaf Ø > 4 mm)

- Hoogwaardige oppervlaktebescherming, zink, blauw gepassiveerd chroom(IV)-vrij, laagdikte 5 µm
- Geschikt voor gebruik in gebruiksklasse 1 (interieur) en vanaf Ø > 4 mm in gebruiksklasse 2 (bijv. overdekte buitenruimte) conform EN 1995-1-1:2010-12 + DIN SPEC 1052-100:2013-08

Bewijs van prestaties

ETA-11/0190 goedkeuring

ASSY®plus 4 CSMR 60 vloer

Vloerschroef gehard verzinkt staal voldraad verzonken kop 60°

Speciale voldraad schroef met kleine 60° verzonken freeskop voor spleetvrije montage dicht bij randen, zonder voorboren, van groef/veer vloerplanken of panelen (OSB, spaanplaten, underlayment) in droge buiten- of binnenruimtes..

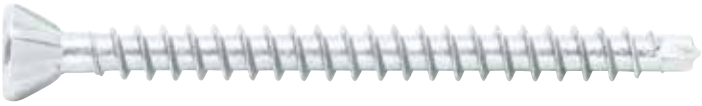

Ideale krachtoverdracht dankzij RW-aandrijving

- Meer kracht door groter contactvlak bij de bit
- Meer stabiliteit en nauwkeurige positionering dankzij de perfecte passing van de bit in de aandrijving
- Werken met één hand en uitstekende ondersteuning bij het plaatsen dankzij kleef-effect
- Minder wisselen van bits door brede toepasbaarheid met slechts één bit
- Compatibiliteit met vorige AW-aandrijving

Nauwkeurig positioneren en zeer zuiver boren dankzij geavanceerde centreerpunt

- Positioneren en boren zonder splinters
- Maximale boorprestaties en nauwkeurig boorproces dankzij randsnijkanten (vergelijkbaar met forstnerbits)
- Nauwkeurig positioneren op harde oppervlakken zonder slippen dankzij de centreerpen
- Snel schroeven dankzij een geleidelijke start van de draad

Gemakkelijk verzinken in hardhout/zachthout met veel knoesten evenals hardhouten vezelplaten

- Kleine 60° verzonken kop en daardoor smallere geometrie voor gebruik in naden of met groef/veerverbindingen
- Minder splijten van het te monteren onderdeel met verzinking
- Zeer hoge freesprestaties dankzij de freesribben onder de verzonken kop

Maximale schroefbetrouwbaarheid

- Asymmetrische schroefdraad
- Door optimale afstemming van boorpunt en draadgeometrie
- Uitstekende verankering in hout door asymmetrische inrichting van draadflanken

Maximale sterktewaarden zonder risico van verbrossing

- Verharding van het staal dicht bij het oppervlak is onder het niveau waar kans op waterstofbrosheid is, waardoor de verbinding zou falen.

RW-aandrijving

Verzonken kop 60° met freesribben

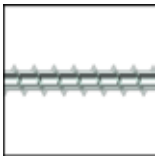

Voldraad

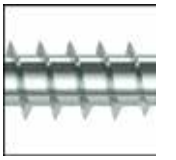

Asymmetrische high-performance draad

Centreerboorpunt

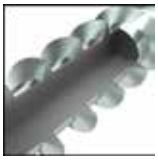

Gehard staal

Verzinkt (A2K)

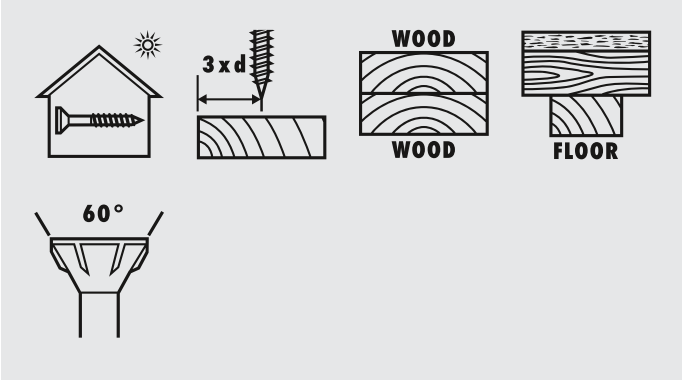

Materiaal	Gehard staal
Oppervlakte	Verzinkt
ROHS-conform	Ja

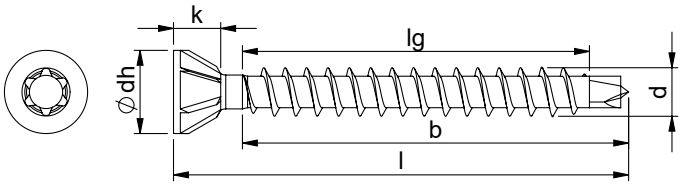

Nominale diameter (d)	Lengte (l)	Schroefdraad-lengte (lg)	Schroefdraadlengte met boorpunt (b)	Kopdiameter (d_h)	Kophoogte (k)	Interne aandrijving	Art.nr.	VE
3,5 mm	30 mm	22 mm	25,5 mm	6 mm	3,5 mm	RW10	**0178 683 530**	1000
3,5 mm	35 mm	27 mm	30,5 mm	6 mm	3,5 mm	RW10	**0178 683 535**	1000
3,5 mm	40 mm	32 mm	35,5 mm	6 mm	3,5 mm	RW10	**0178 683 540**	500
3,5 mm	45 mm	37 mm	40,5 mm	6 mm	3,5 mm	RW10	**0178 683 545**	500
3,5 mm	50 mm	37 mm	40,5 mm	6 mm	3,5 mm	RW10	**0178 683 550**	500
4 mm	35 mm	26 mm	29,5 mm	7 mm	4,2 mm	RW20	**0178 684 035**	500
4 mm	40 mm	31 mm	34,5 mm	7 mm	4,2 mm	RW20	**0178 684 040**	500
4 mm	45 mm	36 mm	39,5 mm	7 mm	4,2 mm	RW20	**0178 684 045**	500
4 mm	50 mm	41 mm	44,5 mm	7 mm	4,2 mm	RW20	**0178 684 050**	500
4 mm	60 mm	51 mm	54,5 mm	7 mm	4,2 mm	RW20	**0178 684 060**	250

Aanvullende producten	Art.nr.
Universele houder E 6,3 (1/4")	**0614 176 711**
Accuboor-/schroefmachine BS 12-A	**5700 111 2**

Houd rekening met de vereisten van de Europese technische goedkeuring (ETA).

Toepassingsgebied

Voor toepassingen in gebruiksklasse 1 en gebruiksklasse 2 (vanaf Ø > 4 mm)

- Hoogwaardige oppervlaktebescherming, zink, blauw gepassiveerd chroom(IV)-vrij, laagdikte 5 µm
- Geschikt voor gebruik in gebruiksklasse 1 (interieur) en vanaf Ø > 4 mm in gebruiksklasse 2 (bijv. overdekte buitenruimte) conform EN 1995-1-1:2010-12 + DIN SPEC 1052-100:2013-08

Bewijs van prestaties

ETA-11/0190 goedkeuring

ASSY®plus 4 FBS RCS

Vensterbouwschroef gehard verzinkt staal voldraad verzonken lenskop

Speciale schroef met voldraad, lenskop en remgroeven voor spleetvrije montage dicht bij randen, zonder voorboren, van metalen fittingen voor houten kozijnen.

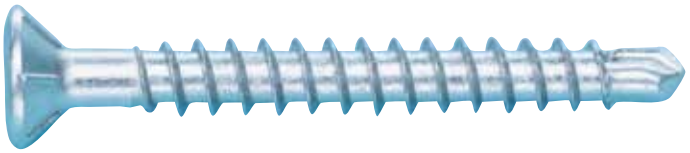

Ideale krachtoverdracht dankzij RW-aandrijving

- Meer kracht door groter contactvlak bij de bit
- Meer stabiliteit en nauwkeurige positionering dankzij de perfecte passing van de bit in de aandrijving
- Werken met één hand en uitstekende ondersteuning bij het plaatsen dankzij kleef-effect
- Minder wisselen van bits door brede toepasbaarheid met slechts één bit
- Compatibiliteit met vorige AW-aandrijving

Visueel aantrekkelijke bevestigingen in de vensterbouw

- Lensvormige, afgeronde kop voor een visueel aantrekkelijke aansluiting op het kozijn
- Het effect van de remgroeven voorkomt dat de schroef te ver indraait en de kop vernietigt

Maximale schroefbetrouwbaarheid

- Asymmetrische schroefdraad
- Door optimale afstemming van boorpunt en draadgeometrie
- Uitstekende verankering in hout door asymmetrische inrichting van draadflanken

Korte randafstanden

- Boren met korte toegestane randafstanden (3xd) door wigvormige boorpunt met parallelle snijkanten
- Spleetvrije montage
- Het hout splijt niet en breekt niet open

Maximale sterktewaarden zonder risico van verbrossing

- Verharding van het staal dicht bij het oppervlak is onder het niveau waar kans op waterstofbrosheid is, waardoor de verbinding zou falen.

RW-aandrijving

Verzonken lenskop met remribben

Voldraad

Asymmetrische high-performance draad

Boorpunt

Gehard staal

Verzinkt (A2K)

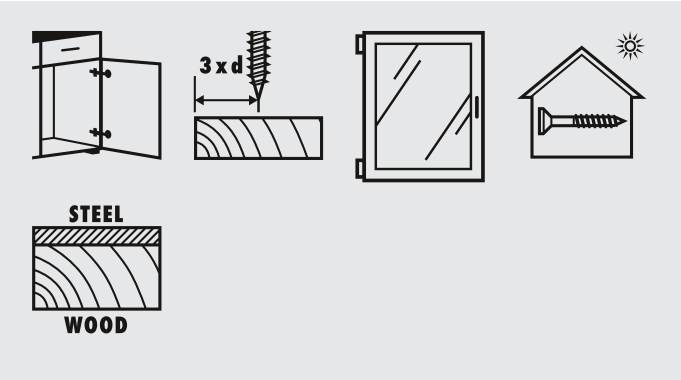

Materiaal	Gehard staal
Oppervlakte	Verzinkt
ROHS-conform	Ja
Nominale diameter (d)	4 mm
Kopdiameter (d_h)	7 mm
Kophoogte (k)	1,6 mm
Interne aandrijving	RW20

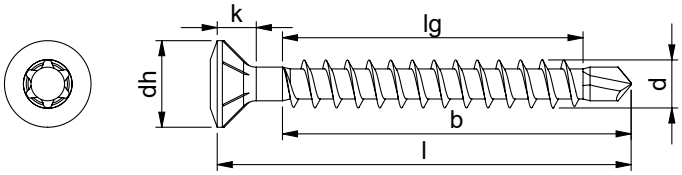

Lengte (l)	Schroefdraadlengte (lg)	Schroefdraadlengte met boorpunt (b)	Art.nr.	VE
25 mm	18 mm	21,5 mm	**0178 744 025**	1000
30 mm	23 mm	26,5 mm	**0178 744 030**	1000
35 mm	25 mm	28,5 mm	**0178 744 035**	1000
40 mm	30 mm	33,5 mm	**0178 744 040**	500
45 mm	35 mm	38,5 mm	**0178 744 045**	500

Houd rekening met de vereisten van de Europese technische goedkeuring (ETA).

Toepassingsgebied

Voor staal-hout verbindingen ontworpen voor trekkrachten

De volledige draad die direct onder de kop begint, maakt bijvoorbeeld verbindingen van metaalbeslag/hout of plaatmateriaal/hout mogelijk die zijn ontworpen voor trekkrachten met een hoog draagvermogen. De hogere schroefuitrekkracht wordt bereikt door de maximale draadlengte.

Voor toepassingen in gebruiksklasse 1 en gebruiksklasse 2 (vanaf Ø > 4 mm)

- Hoogwaardige oppervlaktebescherming, zink, blauw gepassiveerd chroom(IV)-vrij, laagdikte 5 µm
- Geschikt voor gebruik in gebruiksklasse 1 (interieur) en vanaf Ø > 4 mm in gebruiksklasse 2 (bijv. overdekte buitenruimte) conform EN 1995-1-1:2010-12 + DIN SPEC 1052-100:2013-08

Bewijs van prestaties

ETA-11/0190 goedkeuring

ASSY®plus 4 TH

Glaslatschroef gehard verzinkt staal deeldraad Top Head 60°

Speciale schroef met deeldraad, kleine kop en freesribben voor spleetvrije montage dicht bij randen van kwetsbare glasstrips of plinten in meubilair, winkel- of interieurbouw.

Ideale krachtoverdracht dankzij RW-aandrijving

- Meer kracht door groter contactvlak bij de bit
- Meer stabiliteit en nauwkeurige positionering dankzij de perfecte passing van de bit in de aandrijving
- Werken met één hand en uitstekende ondersteuning bij het plaatsen dankzij kleef-effect
- Minder wisselen van bits door brede toepasbaarheid met slechts één bit
- Compatibiliteit met vorige AW-aandrijving

Nauwkeurig positioneren en zeer zuiver boren dankzij geavanceerde centreerpunt

- Positioneren en boren zonder splinters
- Maximale boorprestaties en nauwkeurig boorproces dankzij randsnijkanten (vergelijkbaar met forstnerbits)
- Nauwkeurig positioneren op harde oppervlakken zonder slippen dankzij de centreerpen
- Snel schroeven dankzij een geleidelijke start van de draad

Goed ontworpen, onopvallende montage van smalle houten componenten

- Kleine schroefkop met afgeronde lenskop voor een goed ontworpen, onopvallende montage
- Zeer effectieve freesribben voorkomen dat smalle houten profielen splijten

Maximale schroefbetrouwbaarheid

- Asymmetrische schroefdraad
- Door optimale afstemming van boorpunt en draadgeometrie
- Uitstekende verankering in hout door asymmetrische inrichting van draadflanken

Maximale sterktewaarden zonder risico van verbrossing

- Verharding van het staal dicht bij het oppervlak is onder het niveau waar kans op waterstofbrosheid is, waardoor de verbinding zou falen.

RW-aandrijving

Top Head

Deeldraad

Asymmetrische high-performance draad

Centreerboorpunt

Gehard staal

Verzinkt (A2K)

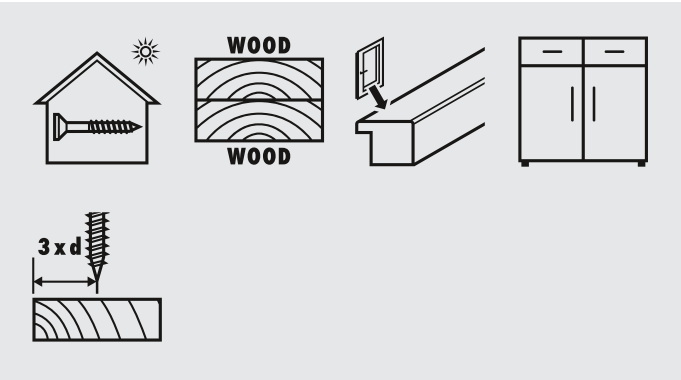

Nominale diameter (d)	3 mm
Kopdiameter (d_h)	5,2 mm
Kophoogte (k)	3,3 mm
Interne aandrijving	RW10
Materiaal	Gehard staal
Oppervlakte	Verzinkt
ROHS-conform	Ja

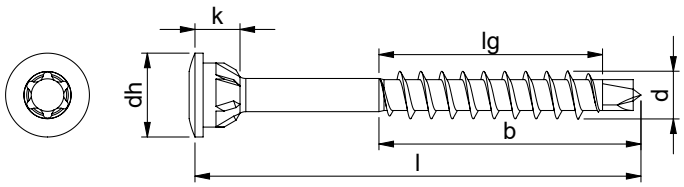

Lengte (l)	Schroefdraadlengte (lg)	Schroefdraadlengte met boorpunt (b)	Art.nr.	VE
25 mm	11 mm	14,5 mm	**0178 803 25**	500
30 mm	14 mm	17,5 mm	**0178 803 30**	500
35 mm	16 mm	19,5 mm	**0178 803 35**	500

Aanvullende producten	Art.nr.
Universele houder E 6,3 (1/4")	**0614 176 711**
Accuboor-/schroefmachine BS 12-A	**5700 111 2**

Houd rekening met de vereisten van de Europese technische goedkeuring (ETA).

Toepassingsgebied

Voor hout-houtverbindingen die moeten worden samengetrokken

Het samentrekken van hout-houtverbindingen is mogelijk door deeldraad die direct na de schacht begint. De schroefdraad valt in dit geval volledig in het onderste tweede onderdeel.

Voor toepassingen in gebruiksklasse 1 en gebruiksklasse 2 (vanaf Ø > 4 mm)

- Hoogwaardige oppervlaktebescherming, zink, blauw gepassiveerd chroom(IV)-vrij, laagdikte 5 µm
- Geschikt voor gebruik in gebruiksklasse 1 (interieur) en vanaf Ø > 4 mm in gebruiksklasse 2 (bijv. overdekte buitenruimte) conform EN 1995-1-1:2010-12 + DIN SPEC 1052-100:2013-08

Bewijs van prestaties

ETA-11/0190 goedkeuring

ASSY®plus 4 TH

Glaslatschroef gehard vermessingd staal deeldraad Top Head 60°

Speciale schroef met deeldraad, kleine kop en freesribben voor spleetvrije montage dicht bij randen van kwetsbare glasstrips of plinten in meubilair, winkel- of interieurbouw.

Ideale krachtoverdracht dankzij RW-aandrijving

- Meer kracht door groter contactvlak bij de bit
- Meer stabiliteit en nauwkeurige positionering dankzij de perfecte passing van de bit in de aandrijving
- Werken met één hand en uitstekende ondersteuning bij het plaatsen dankzij kleef-effect
- Minder wisselen van bits door brede toepasbaarheid met slechts één bit
- Compatibiliteit met vorige AW-aandrijving

RW-aandrijving

Top Head

Deeldraad

Asymmetrische high-performance draad

Centreerboorpunt

Gehard staal

Vermessingd

Goed ontworpen, onopvallende montage van smalle houten componenten

- Kleine schroefkop met afgeronde lenskop voor een goed ontworpen, onopvallende montage
- Zeer effectieve freesribben voorkomen dat smalle houten profielen splijten

Maximale schroefbetrouwbaarheid

- Asymmetrische schroefdraad
- Door optimale afstemming van boorpunt en draadgeometrie
- Uitstekende verankering in hout door asymmetrische inrichting van draadflanken

Maximale sterktewaarden zonder risico van verbrossing

- Verharding van het staal dicht bij het oppervlak is onder het niveau waar kans op waterstofbrosheid is, waardoor de verbinding zou falen.

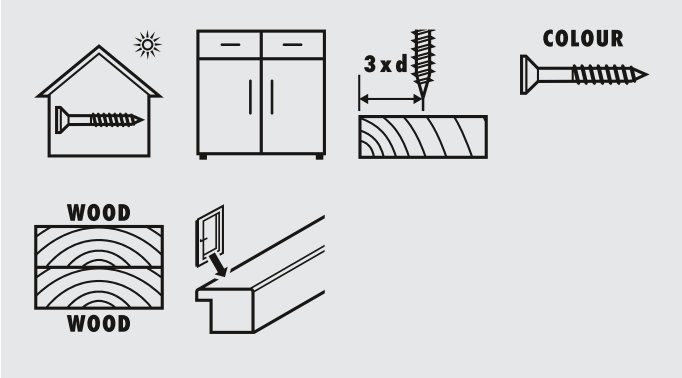

Nominale diameter (d)	3 mm
Kopdiameter (d_h)	5,2 mm
Kophoogte (k)	3,3 mm
Interne aandrijving	RW10
Materiaal	Gehard staal
Oppervlakte	Vermessingd
ROHS-conform	Ja

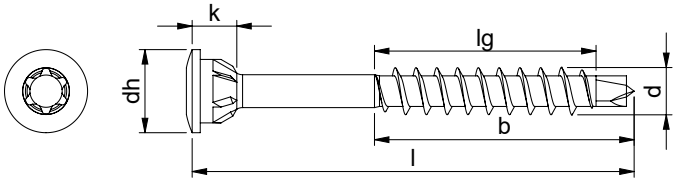

Lengte (l)	Schroefdraadlengte (lg)	Schroefdraadlengte met boorpunt (b)	Art.nr.	VE
25 mm	11 mm	14,5 mm	**0178 823 25**	500
30 mm	14 mm	17,5 mm	**0178 823 30**	500
35 mm	16 mm	19,5 mm	**0178 823 35**	500
40 mm	19 mm	22,5 mm	**0178 823 40**	500
45 mm	22 mm	25,5 mm	**0178 823 45**	500
50 mm	22 mm	25,5 mm	**0178 823 50**	500

Aanvullende producten	Art.nr.
Universele houder E 6,3 (1/4")	**0614 176 711**
Accuboor-/schroefmachine BS 12-A	**5700 111 2**

Houd rekening met de vereisten van de Europese technische goedkeuring (ETA).

Toepassingsgebied

Voor hout-houtverbindingen die moeten worden samengetrokken

Het samentrekken van hout-houtverbindingen is mogelijk door deeldraad die direct na de schacht begint. De schroefdraad valt in dit geval volledig in het onderste tweede onderdeel.

Voor toepassingen in gebruiksklasse 1

- Visueel aantrekkelijke bronskleurige kopafwerking, 3 µm laagdikte
- Voor combinatie met messing fittingen voor gebruik in gebruiksklasse 1 (interieur)

Bewijs van prestaties

ETA-11/0190 goedkeuring

ASSY®plus 4 TH

Glaslatschroef gehard gebruineerd staal deeldraad Top Head 60°

Speciale schroef met deeldraad, kleine kop en freesribben voor spleetvrije montage dicht bij randen van kwetsbare glasstrips of plinten in meubilair, winkel- of interieurbouw.

Ideale krachtoverdracht dankzij RW-aandrijving

- Meer kracht door groter contactvlak bij de bit
- Meer stabiliteit en nauwkeurige positionering dankzij de perfecte passing van de bit in de aandrijving
- Werken met één hand en uitstekende ondersteuning bij het plaatsen dankzij kleef-effect
- Minder wisselen van bits door brede toepasbaarheid met slechts één bit
- Compatibiliteit met vorige AW-aandrijving

Nauwkeurig positioneren en zeer zuiver boren dankzij geavanceerde centreerpunt

- Positioneren en boren zonder splinters
- Maximale boorprestaties en nauwkeurig boorproces dankzij randsnijkanten (vergelijkbaar met forstnerbits)
- Nauwkeurig positioneren op harde oppervlakken zonder slippen dankzij de centreerpen
- Snel schroeven dankzij een geleidelijke start van de draad

Goed ontworpen, onopvallende montage van smalle houten componenten

- Kleine schroefkop met afgeronde lenskop voor een goed ontworpen, onopvallende montage
- Zeer effectieve freesribben voorkomen dat smalle houten profielen splijten

Maximale schroefbetrouwbaarheid

- Asymmetrische schroefdraad
- Door optimale afstemming van boorpunt en draadgeometrie
- Uitstekende verankering in hout door asymmetrische inrichting van draadflanken

Maximale sterktewaarden zonder risico van verbrossing

- Verharding van het staal dicht bij het oppervlak is onder het niveau waar kans op waterstofbrosheid is, waardoor de verbinding zou falen.

RW-aandrijving

Top Head

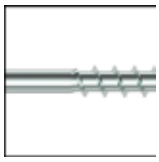

Deeldraad

Asymmetrische high-performance draad

Centreerboorpunt

Gehard staal

Gebruineerd

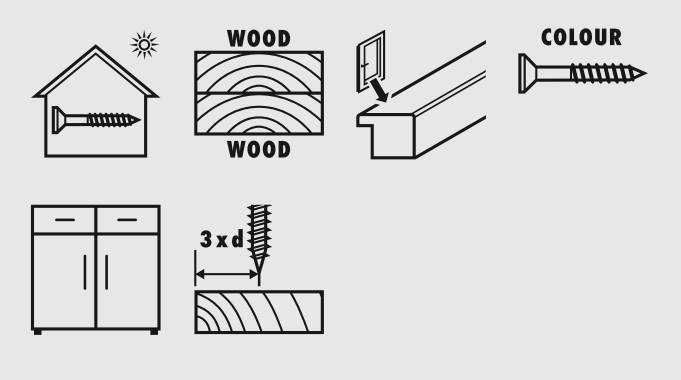

Nominale diameter (d)	3 mm
Kopdiameter (d_h)	5,2 mm
Kophoogte (k)	3,3 mm
Interne aandrijving	RW10
Materiaal	Gehard staal
Oppervlakte	Gebronsd
ROHS-conform	Ja

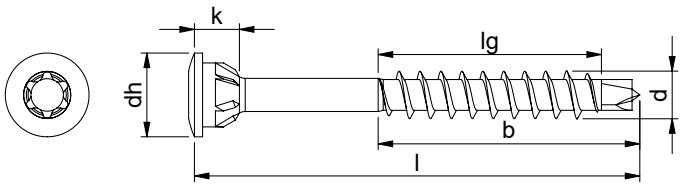

Art.nr.	**0178 833 25**	**0178 833 30**	**0178 833 35**
VE	500	500	500
Lengte (l)	25 mm	30 mm	35 mm
Schroefdraadlengte (lg)	11 mm	14 mm	16 mm
Schroefdraadlengte met boorpunt (b)	14,5 mm	17,5 mm	19,5 mm

Aanvullende producten	**Art.nr.**
Universele houder E 6,3 (1/4")	**0614 176 711**
Accuboor-/schroefmachine BS 12-A	**5700 111 2**

Houd rekening met de vereisten van de Europese technische goedkeuring (ETA).

Toepassingsgebied

Voor hout-houtverbindingen die moeten worden samengetrokken

Het samentrekken van hout-houtverbindingen is mogelijk door deeldraad die direct na de schacht begint. De schroefdraad valt in dit geval volledig in het onderste tweede onderdeel.

Voor toepassingen in gebruiksklasse 1

- Visueel aantrekkelijke bruine kopafwerking, 3 µm laagdikte
- Voor gebruik in houten oppervlakken of gebruineerde meubelfittingen voor gebruik in gebruiksklasse 1 (interieur)

Bewijs van prestaties

ETA-11/0190 goedkeuring

ASSY®plus 4 TH

Glaslatschroef gehard vernikkeld staal deeldraad Top Head 60°

Speciale schroef met deeldraad, kleine kop en freesribben voor spleetvrije montage dicht bij randen van kwetsbare glasstrips of plinten in meubilair, winkel- of interieurbouw.

Ideale krachtoverdracht dankzij RW-aandrijving

- Meer kracht door groter contactvlak bij de bit
- Meer stabiliteit en nauwkeurige positionering dankzij de perfecte passing van de bit in de aandrijving
- Werken met één hand en uitstekende ondersteuning bij het plaatsen dankzij kleef-effect
- Minder wisselen van bits door brede toepasbaarheid met slechts één bit
- Compatibiliteit met vorige AW-aandrijving

RW-aandrijving

Top Head

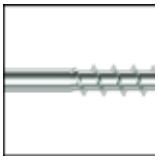

Deeldraad

Asymmetrische high-performance draad

Centreerboorpunt

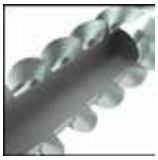

Gehard staal

Vernikkeld

Goed ontworpen, onopvallende montage van smalle houten componenten

- Kleine schroefkop met afgeronde lenskop voor een goed ontworpen, onopvallende montage
- Zeer effectieve freesribben voorkomen dat smalle houten profielen splijten

Maximale schroefbetrouwbaarheid

- Asymmetrische schroefdraad
- Door optimale afstemming van boorpunt en draadgeometrie
- Uitstekende verankering in hout door asymmetrische inrichting van draadflanken

Maximale sterktewaarden zonder risico van verbrossing

- Verharding van het staal dicht bij het oppervlak is onder het niveau waar kans op waterstofbrosheid is, waardoor de verbinding zou falen.

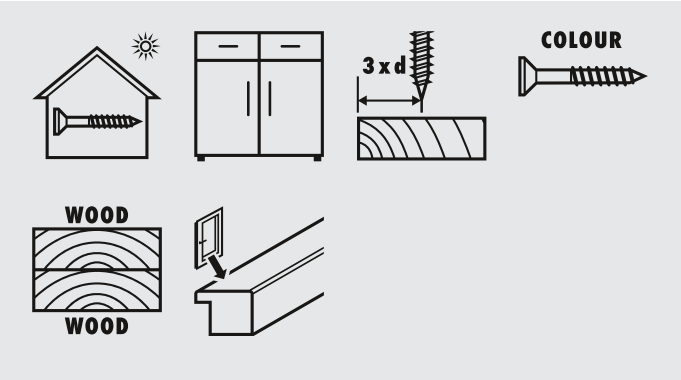

Nominale diameter (d)	3 mm
Kopdiameter (d_h)	5,2 mm
Kophoogte (k)	3,3 mm
Interne aandrijving	RW10
Materiaal	Gehard staal
Oppervlakte	Vernikkeld
ROHS-conform	Ja

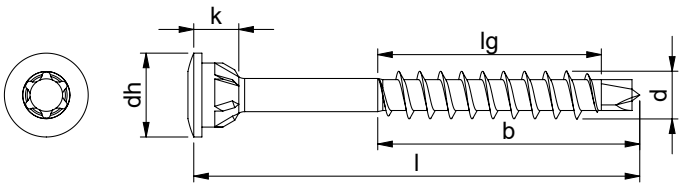

Lengte (l)	Schroefdraadlengte (lg)	Schroefdraadlengte met boorpunt (b)	Art.nr.	VE
25 mm	11 mm	14,5 mm	**0178 853 25**	500
30 mm	14 mm	17,5 mm	**0178 853 30**	500
35 mm	16 mm	19,5 mm	**0178 853 35**	500
40 mm	19 mm	22,5 mm	**0178 853 40**	500
45 mm	22 mm	25,5 mm	**0178 853 45**	500
50 mm	22 mm	25,5 mm	**0178 853 50**	500

Aanvullende producten	Art.nr.
Universele houder E 6,3 (1/4")	**0614 176 711**
Accuboor-/schroefmachine BS 12-A	**5700 111 2**

Houd rekening met de vereisten van de Europese technische goedkeuring (ETA).

Toepassingsgebied

Voor hout-houtverbindingen die moeten worden samengetrokken

Het samentrekken van hout-houtverbindingen is mogelijk door deeldraad die direct na de schacht begint. De schroefdraad valt in dit geval volledig in het onderste tweede onderdeel.

Voor toepassingen in gebruiksklasse 1

- Visueel aantrekkelijke chroomkleurige kopafwerking, 3 µm laagdikte
- Voor combinatie met glanzende, vernikkelde meubelfittings voor gebruik in gebruiksklasse 1 (interieur)

Bewijs van prestaties

ETA-11/0190 goedkeuring

ASSY®plus 4 TH

Glaslatschroef gehard verzinkt staal deeldraad Top Head 60°

Speciale schroef met deeldraad, kleine kop en freesribben voor spleetvrije montage dicht bij randen van kwetsbare glasstrips of plinten in meubilair, winkel- of interieurbouw.

Ideale krachtoverdracht dankzij RW-aandrijving

- Meer kracht door groter contactvlak bij de bit
- Meer stabiliteit en nauwkeurige positionering dankzij de perfecte passing van de bit in de aandrijving
- Werken met één hand en uitstekende ondersteuning bij het plaatsen dankzij kleef-effect
- Minder wisselen van bits door brede toepasbaarheid met slechts één bit
- Compatibiliteit met vorige AW-aandrijving

RW-aandrijving

Top Head

Deeldraad

Nauwkeurig positioneren en zeer zuiver boren dankzij geavanceerde centreerpunt

- Positioneren en boren zonder splinters
- Maximale boorprestaties en nauwkeurig boorproces dankzij randsnij-kanten (vergelijkbaar met forstnerbits)
- Nauwkeurig positioneren op harde oppervlakken zonder slippen dankzij de centreerpen
- Snel schroeven dankzij een geleidelijke start van de draad

Asymmetrische high-performance draad

Centreerboorpunt

Gehard staal

Goed ontworpen, onopvallende montage van smalle houten componenten

- Kleine schroefkop met afgeronde lenskop voor een goed ontworpen, onopvallende montage
- Zeer effectieve freesribben voorkomen dat smalle houten profielen splijten

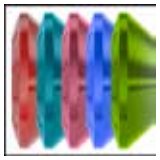

Met gelakte kop

Maximale schroefbetrouwbaarheid

- Asymmetrische schroefdraad
- Door optimale afstemming van boorpunt en draadgeometrie
- Uitstekende verankering in hout door asymmetrische inrichting van draadflanken

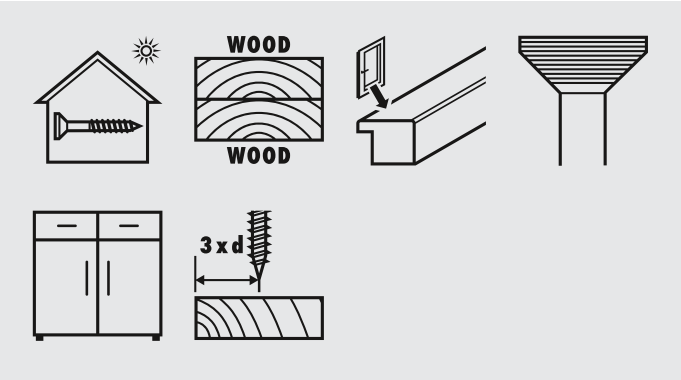

Maximale sterktewaarden zonder risico van verbrossing

- Verharding van het staal dicht bij het oppervlak is onder het niveau waar kans op waterstofbrosheid is, waardoor de verbinding zou falen.

Nominale diameter (d)	3 mm
Kopdiameter (d_h)	5,2 mm
Kophoogte (k)	3,3 mm
Interne aandrijving	RW10
Materiaal	Gehard staal
Oppervlakte	Verzinkt
ROHS-conform	Ja

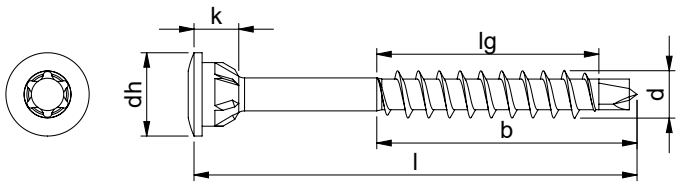

Lengte (l)	Schroefdraadlengte (lg)	Schroefdraadlengte met boorpunt (b)	Art.nr.	VE
25 mm	11 mm	14,5 mm	**0178 843 25**	500
30 mm	14 mm	17,5 mm	**0178 843 30**	500
35 mm	16 mm	19,5 mm	**0178 843 35**	500

Aanvullende producten	Art.nr.
Universele houder E 6,3 (1/4")	**0614 176 711**
Accuboor-/schroefmachine BS 12-A	**5700 111 2**

Houd rekening met de vereisten van de Europese technische goedkeuring (ETA).

Toepassingsgebied

Voor hout-houtverbindingen die moeten worden samengetrokken

Het samentrekken van hout-houtverbindingen is mogelijk door deeldraad die direct na de schacht begint. De schroefdraad valt in dit geval volledig in het onderste tweede onderdeel.

Onopvallende montage

Kleuraanpassing aan het onderdeel door gelakte schroefkop

Bewijs van prestaties

ETA-11/0190 goedkeuring

ASSY®plus 4 A2 CSMR

Universele schroef blank roestvast staal A2 deeldraad verzonken kop

Universele schroef met deeldraad van hoogwaardig austenitisch roestvast staal A2 met freesholtes, voor spleetvrije montage zonder voorboren dicht bij randen van hout-houtverbindingen in buitenruimtes die voortdurend blootstaan aan weersinvloeden.

Ideale krachtoverdracht dankzij RW-aandrijving

- Meer kracht door groter contactvlak bij de bit
- Meer stabiliteit en nauwkeurige positionering dankzij de perfecte passing van de bit in de aandrijving
- Werken met één hand en uitstekende ondersteuning bij het plaatsen dankzij kleef-effect
- Minder wisselen van bits door brede toepasbaarheid met slechts één bit
- Compatibiliteit met vorige AW-aandrijving

Nauwkeurig positioneren en zeer zuiver boren dankzij geavanceerde centreerpunt

- Positioneren en boren zonder splinters
- Maximale boorprestaties en nauwkeurig boorproces dankzij randsnijkanten (vergelijkbaar met forstnerbits)
- Nauwkeurig positioneren op harde oppervlakken zonder slippen dankzij de centreerpen
- Snel schroeven dankzij een geleidelijke start van de draad

Gemakkelijk verzinken in hardhout/zachthout met veel knoesten evenals hardhouten vezelplaten

- Zeer hoge freesprestaties dankzij de freesribben onder de verzonken kop

Maximale schroefbetrouwbaarheid

- Asymmetrische schroefdraad
- Door optimale afstemming van boorpunt en draadgeometrie
- Uitstekende verankering in hout door asymmetrische inrichting van draadflanken

Gebruik roestvast staal voor toegankelijke houten verbindingen in buitenruimtes die blootstaan aan weersinvloeden

- Gemaakt van austenitisch, niet-magnetisch en roestvast staal A2
- Kan worden gebruikt in landelijke of stedelijke omgevingen of industriële omgevingen zonder aanzienlijke blootstelling aan chloriden of SO_2
- Met wrijvingsverlagende glijcoating voor gemakkelijk schroeven

RW-aandrijving

Verzonken kop met freesribben

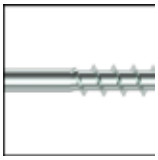

Deeldraad

Asymmetrische high-performance draad

Centreerboorpunt

Roestvast staal A2

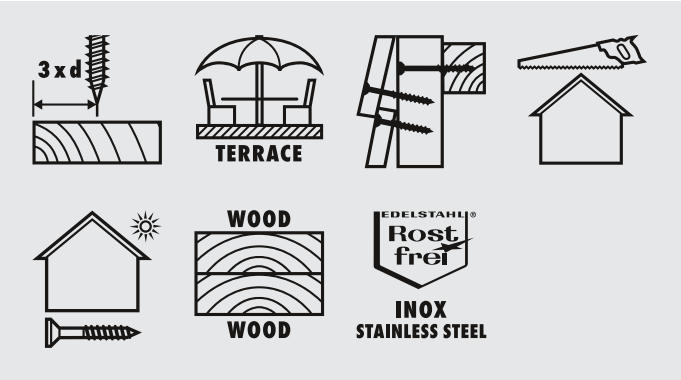

Materiaal	RVS A2
Oppervlakte	Blank
ROHS-conform	Ja

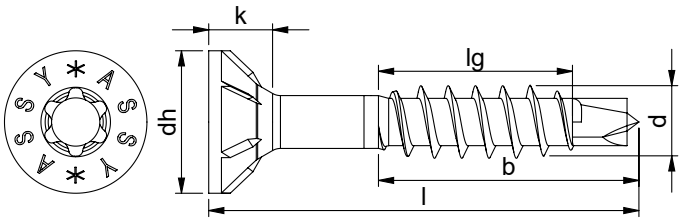

Nominale diameter (d)	Lengte (l)	Schroefdraad-lengte (lg)	Schroefdraadlengte met boorpunt (b)	Kopdiameter (d_h)	Kophoogte (k)	Interne aandrijving	Art.nr.	VE
4 mm	30 mm	15 mm	18,5 mm	8 mm	3,6 mm	RW20	**0166 340 30**	500
4 mm	35 mm	18 mm	21,5 mm	8 mm	3,6 mm	RW20	**0166 340 35**	500
4 mm	40 mm	21 mm	24,5 mm	8 mm	3,6 mm	RW20	**0166 340 40**	500
4 mm	45 mm	26 mm	29,5 mm	8 mm	3,6 mm	RW20	**0166 340 45**	500
4 mm	50 mm	26 mm	29,5 mm	8 mm	3,6 mm	RW20	**0166 340 50**	500
4 mm	60 mm	31 mm	34,5 mm	8 mm	3,6 mm	RW20	**0166 340 60**	250
4,5 mm	40 mm	22 mm	26 mm	9 mm	4,3 mm	RW20	**0166 345 40**	500
4,5 mm	45 mm	22 mm	26 mm	9 mm	4,3 mm	RW20	**0166 345 45**	500
4,5 mm	50 mm	29 mm	33 mm	9 mm	4,3 mm	RW20	**0166 345 50**	500
4,5 mm	60 mm	29 mm	33 mm	9 mm	4,3 mm	RW20	**0166 345 60**	250
4,5 mm	70 mm	34 mm	38 mm	9 mm	4,3 mm	RW20	**0166 345 70**	200
4,5 mm	80 mm	39 mm	43 mm	9 mm	4,3 mm	RW20	**0166 345 80**	200
5,5 mm	40 mm	20 mm	24,5 mm	10 mm	4,6 mm	RW20	**0166 350 40**	250
5,5 mm	45 mm	23 mm	27,5 mm	10 mm	4,6 mm	RW20	**0166 350 45**	250
5,5 mm	50 mm	28 mm	32,5 mm	10 mm	4,6 mm	RW20	**0166 350 50**	250
5,5 mm	60 mm	33 mm	37,5 mm	10 mm	4,6 mm	RW20	**0166 350 60**	250
5,5 mm	70 mm	38 mm	42,5 mm	10 mm	4,6 mm	RW20	**0166 350 70**	250
5,5 mm	80 mm	38 mm	42,5 mm	10 mm	4,6 mm	RW20	**0166 350 80**	200
5,5 mm	80 mm	53 mm	57,5 mm	10 mm	4,6 mm	RW20	**0166 350 801**	200
5,5 mm	90 mm	43 mm	47,5 mm	10 mm	4,6 mm	RW20	**0166 350 90**	200
5,5 mm	100 mm	48 mm	52,5 mm	10 mm	4,6 mm	RW20	**0166 350 100**	200
6,5 mm	60 mm	32 mm	37 mm	12 mm	5,4 mm	RW30	**0166 360 60**	200
6,5 mm	70 mm	37 mm	42 mm	12 mm	5,4 mm	RW30	**0166 360 70**	200
6,5 mm	80 mm	45 mm	50 mm	12 mm	5,4 mm	RW30	**0166 360 80**	200
6,5 mm	90 mm	45 mm	50 mm	12 mm	5,4 mm	RW30	**0166 360 90**	200
6,5 mm	100 mm	55 mm	60 mm	12 mm	5,4 mm	RW30	**0166 360 100**	100
6,5 mm	120 mm	65 mm	70 mm	12 mm	5,4 mm	RW30	**0166 360 120**	100
6,5 mm	140 mm	65 mm	70 mm	12 mm	5,4 mm	RW30	**0166 360 140**	100
6,5 mm	160 mm	65 mm	70 mm	12 mm	5,4 mm	RW30	**0166 360 160**	100
6,5 mm	180 mm	65 mm	70 mm	12 mm	5,4 mm	RW30	**0166 360 180**	100
6,5 mm	200 mm	65 mm	70 mm	12 mm	5,4 mm	RW30	**0166 360 200**	100

Aanvullende producten	Art.nr.
Universele houder E 6,3 (1/4")	**0614 176 711**
Accu-boor-/schroefmachine ABS 18 Power M-CUBE®	**5701 404 005**

Houd rekening met de vereisten van de Europese technische goedkeuring (ETA).

Toepassingsgebied

Voor hout-houtverbindingen die moeten worden samengetrokken

Het samentrekken van hout-houtverbindingen is mogelijk door deeldraad die direct na de schacht begint. De schroefdraad valt in dit geval volledig in het onderste tweede onderdeel.

Bewijs van prestaties

ETA-11/0190 goedkeuring

ASSY®plus 4 A2 CSMR

Universele schroef op band blank roestvast staal A2 deeldraad verzonken kop

Universele schroef op band met deeldraad van hoogwaardig austenitisch roestvast staal A2 met freesribben, voor spleetvrije seriemontage zonder voorboren dicht bij randen van hout-houtverbindingen in buitenruimtes die voortdurend blootstaan aan weersinvloeden.

Ideale krachtoverdracht dankzij RW-aandrijving

- Meer kracht door groter contactvlak bij de bit
- Meer stabiliteit en nauwkeurige positionering dankzij de perfecte passing van de bit in de aandrijving
- Werken met één hand en uitstekende ondersteuning bij het plaatsen dankzij kleef-effect
- Minder wisselen van bits door brede toepasbaarheid met slechts één bit
- Compatibiliteit met vorige AW-aandrijving

Nauwkeurig positioneren en zeer zuiver boren dankzij geavanceerde centreerpunt

- Positioneren en boren zonder splinters
- Maximale boorprestaties en nauwkeurig boorproces dankzij randsnijkanten (vergelijkbaar met forstnerbits)
- Nauwkeurig positioneren op harde oppervlakken zonder slippen dankzij de centreerpen
- Snel schroeven dankzij een geleidelijke start van de draad

Gemakkelijk verzinken in hardhout/zachthout met veel knoesten evenals hardhouten vezelplaten

- Zeer hoge freesprestaties dankzij de freesribben onder de verzonken kop

Maximale schroefbetrouwbaarheid

- Asymmetrische schroefdraad
- Door optimale afstemming van boorpunt en draadgeometrie
- Uitstekende verankering in hout door asymmetrische inrichting van draadflanken

Gebruik roestvast staal voor toegankelijke houten verbindingen in buitenruimtes die blootstaan aan weersinvloeden

- Gemaakt van austenitisch, niet-magnetisch en roestvast staal A2
- Kan worden gebruikt in landelijke of stedelijke omgevingen of industriële omgevingen zonder aanzienlijke blootstelling aan chloriden of SO_2
- Met wrijvingsverlagende glijcoating voor gemakkelijk schroeven

RW-aandrijving

Verzonken kop met freesribben

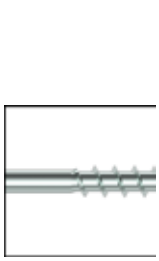

Deeldraad

Asymmetrische high-performance draad

Centreerboorpunt

Roestvast staal A2

Schroeven op band

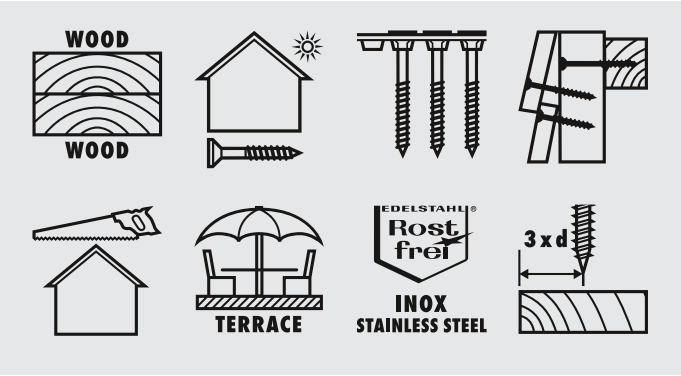

Interne aandrijving	RW20
Materiaal	RVS A2
Oppervlakte	Blank
ROHS-conform	Ja

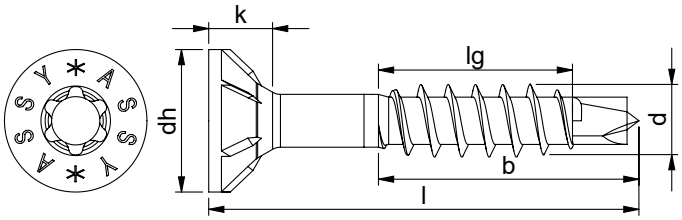

Nominale diameter (d)	Lengte (l)	Schroefdraad-lengte (lg)	Schroefdraadlengte met boorpunt (b)	Kopdiameter (d_h)	Kophoogte (k)	Art.nr.	VE
4 mm	40 mm	21 mm	24,5 mm	8 mm	3,6 mm	**0166 904 040**	1000
4 mm	45 mm	26 mm	29,5 mm	8 mm	3,6 mm	**0166 904 045**	1000
4,5 mm	50 mm	29 mm	33 mm	9 mm	4,3 mm	**0166 904 550**	1000
4,5 mm	60 mm	29 mm	33 mm	9 mm	4,3 mm	**0166 904 560**	1000
5,5 mm	60 mm	33 mm	37,5 mm	10 mm	4,6 mm	**0166 905 060**	1000
5,5 mm	70 mm	38 mm	42,5 mm	10 mm	4,6 mm	**0166 905 070**	1000
5,5 mm	80 mm	53 mm	57,5 mm	10 mm	4,6 mm	**0166 905 080**	1000

Houd rekening met de vereisten van de Europese technische goedkeuring (ETA).

Toepassingsgebied

Schroefverbindingen voor snelle serieproductie

- Voor alle handmatige toepassingen
- Met machines voor schroeven op rol of band

Voor hout-houtverbindingen die moeten worden samengetrokken

Het samentrekken van hout-houtverbindingen is mogelijk door deeldraad die direct na de schacht begint. De schroefdraad valt in dit geval volledig in het onderste tweede onderdeel.

Bewijs van prestaties

ETA-11/0190 goedkeuring

ASSY®plus 4 A2 SRCS

Gevelschroef voor hout blank roestvast staal A2 deeldraad kleine verzonken kop 60°

Speciale schroef met deeldraad van hoogwaardig austenitisch roestvast staal A2 met kleine lenskop en freesribben voor een goed ontworpen montage dicht bij randen, zonder voorboren, van houten gevels, plinten, hekken, enz. in buitengebieden die voortdurend blootstaan aan weersinvloeden.

RW-aandrijving

Verzonken lenskop 60° met freesribben

Deeldraad

Asymmetrische high-performance draad

Centreerboorpunt

Roestvast staal A2

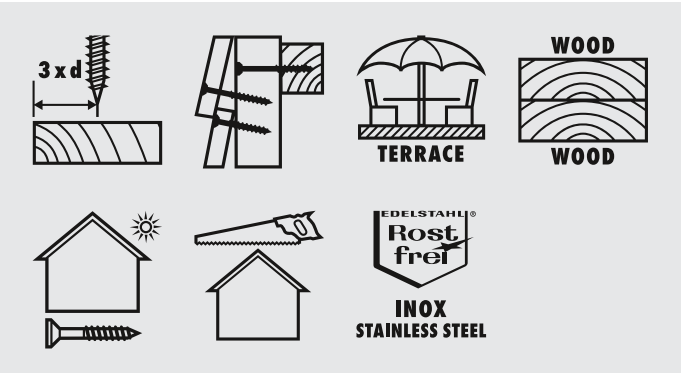

Ideale krachtoverdracht dankzij RW-aandrijving

- Meer kracht door groter contactvlak bij de bit
- Meer stabiliteit en nauwkeurige positionering dankzij de perfecte passing van de bit in de aandrijving
- Werken met één hand en uitstekende ondersteuning bij het plaatsen dankzij kleef-effect
- Minder wisselen van bits door brede toepasbaarheid met slechts één bit
- Compatibiliteit met vorige AW-aandrijving

Nauwkeurig positioneren en zeer zuiver boren dankzij geavanceerde centreerpunt

- Positioneren en boren zonder splinters
- Maximale boorprestaties en nauwkeurig boorproces dankzij randsnijkanten (vergelijkbaar met forstnerbits)
- Nauwkeurig positioneren op harde oppervlakken zonder slippen dankzij de centreerpen
- Snel schroeven dankzij een geleidelijke start van de draad

Zuiver verzinken in zachthout/hardhout met veel knoesten

- Kleine 60° lenskop voor visueel aantrekkelijke verbindingen
- Zeer hoge freesprestaties dankzij de freesribben onder de verzonken kop

Maximale schroefbetrouwbaarheid

- Asymmetrische schroefdraad
- Door optimale afstemming van boorpunt en draadgeometrie
- Uitstekende verankering in hout door asymmetrische inrichting van draadflanken

Gebruik roestvast staal voor toegankelijke houten verbindingen in buitenruimtes die blootstaan aan weersinvloeden

- Gemaakt van austenitisch, niet-magnetisch en roestvast staal A2
- Kan worden gebruikt in landelijke of stedelijke omgevingen of industriële omgevingen zonder aanzienlijke blootstelling aan chloriden of SO_2
- Met wrijvingsverlagende glijcoating voor gemakkelijk schroeven

Kopdiameter (d_h)	7 mm
Interne aandrijving	RW20
Materiaal	RVS A2
Oppervlakte	Blank
ROHS-conform	Ja

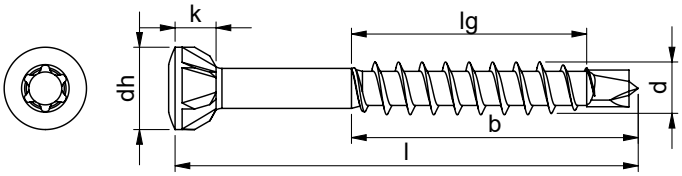

Nominale diameter (d)	Lengte (l)	Schroefdraad-lengte (lg)	Schroefdraadlengte met boorpunt (b)	Kophoogte (k)	Art.nr.	VE
4 mm	40 mm	21 mm	24,5 mm	4 mm	**0166 440 40**	500
4 mm	45 mm	26 mm	29,5 mm	4 mm	**0166 440 45**	500
4 mm	50 mm	26 mm	29,5 mm	4 mm	**0166 440 50**	500
4,5 mm	40 mm	22 mm	26 mm	3,7 mm	**0166 445 40**	500
4,5 mm	45 mm	22 mm	26 mm	3,7 mm	**0166 445 45**	500
4,5 mm	50 mm	24 mm	28 mm	3,7 mm	**0166 445 50**	250
4,5 mm	60 mm	29 mm	33 mm	3,7 mm	**0166 445 60**	250
4,5 mm	70 mm	34 mm	38 mm	3,7 mm	**0166 445 70**	200
4,5 mm	80 mm	39 mm	43 mm	3,7 mm	**0166 445 80**	200

Aanvullende producten	Art.nr.
Universele houder E 6,3 (1/4")	**0614 176 711**
Accuboor-/schroefmachine BS 12-A	**5700 111 2**

Houd rekening met de vereisten van de Europese technische goedkeuring (ETA).

Toepassingsgebied

Voor hout-houtverbindingen die moeten worden samengetrokken

Het samentrekken van hout-houtverbindingen is mogelijk door deeldraad die direct na de schacht begint. De schroefdraad valt in dit geval volledig in het onderste tweede onderdeel.

Bewijs van prestaties

ETA-11/0190 goedkeuring

ASSY®plus 4 A2 TH

Glaslatschroef blank roestvast staal A2 deeldraad Top Head 60°

Speciale schroef met deeldraad van hoogwaardig austenitisch roestvast staal A2 met kleine kop en freesribben, voor spleetvrije montage dicht bij randen van kwetsbare glasstrips of plinten in buitenruimtes die voortdurend blootstaan aan weersinvloeden.

RW-aandrijving

Top Head

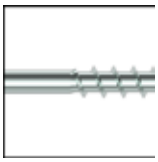
Deeldraad

Asymmetrische high-performance draad

Centreerboorpunt

Roestvast staal A2

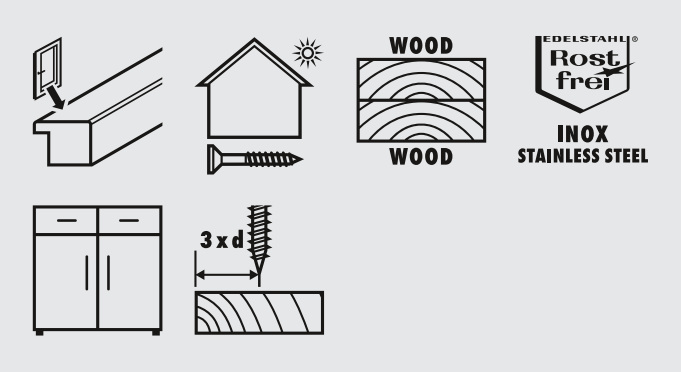

Ideale krachtoverdracht dankzij RW-aandrijving

- Meer kracht door groter contactvlak bij de bit
- Meer stabiliteit en nauwkeurige positionering dankzij de perfecte passing van de bit in de aandrijving
- Werken met één hand en uitstekende ondersteuning bij het plaatsen dankzij kleef-effect
- Minder wisselen van bits door brede toepasbaarheid met slechts één bit
- Compatibiliteit met vorige AW-aandrijving

Nauwkeurig positioneren en zeer zuiver boren dankzij geavanceerde centreerpunt

- Positioneren en boren zonder splinters
- Maximale boorprestaties en nauwkeurig boorproces dankzij randsnijkanten (vergelijkbaar met forstnerbits)
- Nauwkeurig positioneren op harde oppervlakken zonder slippen dankzij de centreerpen
- Snel schroeven dankzij een geleidelijke start van de draad

Goed ontworpen, onopvallende montage van houten componenten

- Kleine schroefkop met afgeronde lenskop voor een goed ontworpen, onopvallende montage
- Zeer effectieve freesribben voorkomen dat smalle houten profielen splijten

Maximale schroefbetrouwbaarheid

- Asymmetrische schroefdraad
- Door optimale afstemming van boorpunt en draadgeometrie
- Uitstekende verankering in hout door asymmetrische inrichting van draadflanken

Gebruik roestvast staal voor toegankelijke houten verbindingen in buitenruimtes die blootstaan aan weersinvloeden

- Gemaakt van austenitisch, niet-magnetisch en roestvast staal A2
- Kan worden gebruikt in landelijke of stedelijke omgevingen of industriële omgevingen zonder aanzienlijke blootstelling aan chloriden of SO_2
- Met wrijvingsverlagende glijcoating voor gemakkelijk schroeven

Kopdiameter (d_h)	5,2 mm
Interne aandrijving	RW10
Materiaal	RVS A2
Oppervlakte	Blank
ROHS-conform	Ja

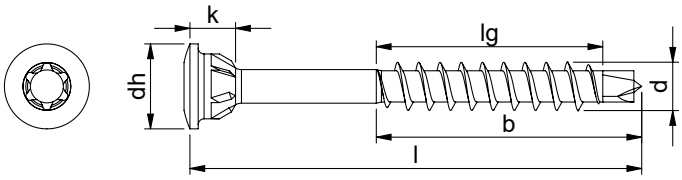

Nominale diameter (d)	Lengte (l)	Schroefdraad-lengte (lg)	Schroefdraadlengte met boorpunt (b)	Kophoogte (k)	Art.nr.	VE
3 mm	25 mm	11 mm	14,5 mm	3,5 mm	**0166 130 25**	500
3 mm	30 mm	14 mm	17,5 mm	3,5 mm	**0166 130 30**	500
3 mm	35 mm	16 mm	19,5 mm	3,5 mm	**0166 130 35**	500
3 mm	40 mm	19 mm	22,5 mm	3,5 mm	**0166 130 40**	500
3 mm	45 mm	22 mm	25,5 mm	3,5 mm	**0166 130 45**	500
3 mm	50 mm	22 mm	25,5 mm	3,5 mm	**0166 130 50**	500
3,5 mm	60 mm	27 mm	30,5 mm	3,1 mm	**0166 135 060**	500

Aanvullende producten	Art.nr.
Universele houder E 6,3 (1/4")	**0614 176 711**
Accuboor-/schroefmachine BS 12-A	**5700 111 2**

Houd rekening met de vereisten van de Europese technische goedkeuring (ETA).

Toepassingsgebied

Voor hout-houtverbindingen die moeten worden samengetrokken

Het samentrekken van hout-houtverbindingen is mogelijk door deeldraad die direct na de schacht begint. De schroefdraad valt in dit geval volledig in het onderste tweede onderdeel.

Bewijs van prestaties

ETA-11/0190 goedkeuring

ASSY®plus 4 A2 SRCS terras

Terrasbouwschroef blank roestvast staal A2 deeldraad lenskop

Speciale schroef met deeldraad en gegroefde schacht van hoogwaardig austenitisch roestvast staal A2 met kleine lenskop en freesholtes voor een goed ontworpen montage dicht bij randen, zonder voorboren, van terrasvloerplanken, houten gevels, plinten, hekken, enz. in buitenruimtes die voortdurend blootstaan aan weersinvloeden.

RW-aandrijving

Verzonken lenskop met freesholtes

Geribbelde schacht

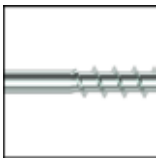

Deeldraad

Asymmetrische high-performance draad

Centreerboorpunt

Roestvast staal A2

Ideale krachtoverdracht dankzij RW-aandrijving

- Meer kracht door groter contactvlak bij de bit
- Meer stabiliteit en nauwkeurige positionering dankzij de perfecte passing van de bit in de aandrijving
- Werken met één hand en uitstekende ondersteuning bij het plaatsen dankzij kleef-effect
- Minder wisselen van bits door brede toepasbaarheid met slechts één bit
- Compatibiliteit met vorige AW-aandrijving

Nauwkeurig positioneren en zeer zuiver boren dankzij geavanceerde centreerpunt

- Positioneren en boren zonder splinters
- Maximale boorprestaties en nauwkeurig boorproces dankzij randsnijkanten (vergelijkbaar met forstnerbits)
- Nauwkeurig positioneren op harde oppervlakken zonder slippen dankzij de centreerpen
- Snel schroeven dankzij een geleidelijke start van de draad

Gemakkelijk verzinken in zachthout en hardhout

- Visueel aantrekkelijke verbindingen door de lensvormige, afgeronde kop
- Hoge freeskracht en spaanderafvoer voor zuiver verzinken in zachthout/hardhout
- Voor universeel gebruik in hout- en metaal-houtverbindingen door geïntegreerde freesholtes in de verzonken kop
- Kan worden gecombineerd met een 90° verzinking in metaal

Maximale schroefbetrouwbaarheid

- Asymmetrische schroefdraad
- Door optimale afstemming van boorpunt en draadgeometrie
- Uitstekende verankering in hout door asymmetrische inrichting van draadflanken

Gebruik roestvast staal voor toegankelijke houten verbindingen in buitenruimtes die blootstaan aan weersinvloeden

- Gemaakt van austenitisch, niet-magnetisch en roestvast staal A2
- Kan worden gebruikt in landelijke of stedelijke omgevingen of industriële omgevingen zonder aanzienlijke blootstelling aan chloriden of SO_2
- Met wrijvingsverlagende glijcoating voor gemakkelijk schroeven

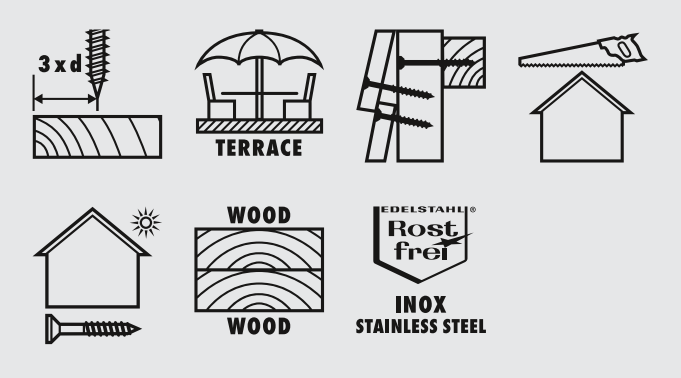

Nominale diameter (d)	5,5 mm
Kopdiameter (d_h)	7,5 mm
Kophoogte (k)	2,6 mm
Interne aandrijving	RW20
Materiaal	RVS A2
Oppervlakte	Blank
ROHS-conform	Ja

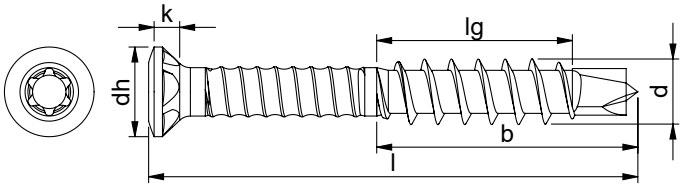

Lengte (l)	Schroefdraadlengte (lg)	Schroefdraadlengte met boorpunt (b)	Art.nr.	VE
40 mm	18 mm	22,5 mm	**0166 815 540**	250
45 mm	23 mm	27,5 mm	**0166 815 545**	250
50 mm	23 mm	27,5 mm	**0166 815 550**	250
60 mm	33 mm	37,5 mm	**0166 815 560**	250
70 mm	33 mm	37,5 mm	**0166 815 570**	250
80 mm	38 mm	42,5 mm	**0166 815 580**	200
90 mm	38 mm	42,5 mm	**0166 815 590**	100
100 mm	38 mm	42,5 mm	**0166 815 510**	100

Aanvullende producten	Art.nr.
Universele houder E 6,3 (1/4")	**0614 176 711**
Accu-boor-/schroefmachine ABS 18 Power M-CUBE®	**5701 404 005**

Houd rekening met de vereisten van de Europese technische goedkeuring (ETA).

Toepassingsgebied

Voor een vaste verbinding van twee houten elementen

Door de enigszins hellende groeven in de schacht kunnen twee houten elementen vast worden verbonden. Kraken door het drogen en opzwellen van de houten onderdelen wordt verminderd. De mechanische breukeigenschappen van de schroef worden ook verbeterd.

Voor hout-houtverbindingen die moeten worden samengetrokken

Het samentrekken van hout-houtverbindingen is mogelijk door deeldraad die direct na de schacht begint. De schroefdraad valt in dit geval volledig in het onderste tweede onderdeel.

Bewijs van prestaties

ETA-11/0190 goedkeuring

ASSY®plus 4 A4 SRCS terras

Terrasbouwschroef blank roestvast staal A4 deeldraad lenskop

Speciale schroef met deeldraad en geribbelde schacht van hoogwaardig austenitisch roestvast staal A4 met kleine lenskop en freesholtes voor een goed ontworpen montage dicht bij randen, zonder voorboren, van terrasvloerplanken, houten gevels, plinten, hekken, enz. in buitenruimtes die voortdurend blootstaan aan weersinvloeden (bijv. in kustgebieden).

RW-aandrijving

Verzonken lenskop met freesholtes

Geribbelde schacht

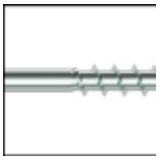

Deeldraad

Asymmetrische high-performance draad

Centreerboorpunt

Roestvast staal A4

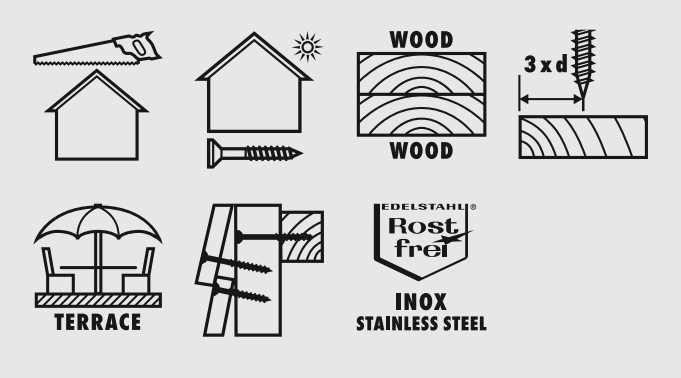

Ideale krachtoverdracht dankzij RW-aandrijving

- Meer kracht door groter contactvlak bij de bit
- Meer stabiliteit en nauwkeurige positionering dankzij de perfecte passing van de bit in de aandrijving
- Werken met één hand en uitstekende ondersteuning bij het plaatsen dankzij kleef-effect
- Minder wisselen van bits door brede toepasbaarheid met slechts één bit
- Compatibiliteit met vorige AW-aandrijving

Nauwkeurig positioneren en zeer zuiver boren dankzij geavanceerde centreerpunt

- Positioneren en boren zonder splinters
- Maximale boorprestaties en nauwkeurig boorproces dankzij randsnijkanten (vergelijkbaar met forstnerbits)
- Nauwkeurig positioneren op harde oppervlakken zonder slippen dankzij de centreerpen
- Snel schroeven dankzij een geleidelijke start van de draad

Gemakkelijk verzinken in zachthout en hardhout

- Visueel aantrekkelijke verbindingen door de lensvormige, afgeronde kop
- Hoge freeskracht en spaanderafvoer voor zuiver verzinken in zachthout/hardhout
- Voor universeel gebruik in hout- en metaal-houtverbindingen door geïntegreerde freesholtes in de verzonken kop
- Kan worden gecombineerd met een 90° verzinking in metaal

Maximale schroefbetrouwbaarheid

- Asymmetrische schroefdraad
- Door optimale afstemming van boorpunt en draadgeometrie
- Uitstekende verankering in hout door asymmetrische inrichting van draadflanken

Gebruik roestvast staal voor ontoegankelijke houten verbindingen in buitenruimtes die blootstaan aan weersinvloeden

- Gemaakt van austenitisch, niet-magnetisch en roestvast staal A4
- Kan worden gebruikt in landelijke of stedelijke omgevingen of industriële omgevingen met een middelsterke blootstelling aan chloriden of SO_2 of in kustgebieden
- Verbindingen maken met looizuurhoudend hout
- Met wrijvingsverlagende glijcoating voor gemakkelijk schroeven

Nominale diameter (d)	5,5 mm
Kopdiameter (d_h)	7,5 mm
Kophoogte (k)	2,6 mm
Interne aandrijving	RW20
Materiaal	RVS A4
Oppervlakte	Blank
ROHS-conform	Ja

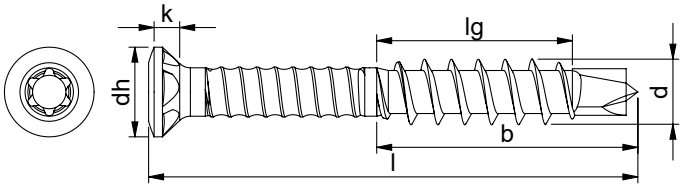

Lengte (l)	Schroefdraadlengte (lg)	Schroefdraadlengte met boorpunt (b)	Art.nr.	VE
40 mm	18 mm	22,5 mm	**0169 025 540**	250
45 mm	23 mm	27,5 mm	**0169 025 545**	250
50 mm	23 mm	27,5 mm	**0169 025 550**	250
60 mm	33 mm	37,5 mm	**0169 025 560**	250
70 mm	33 mm	37,5 mm	**0169 025 570**	250
80 mm	38 mm	42,5 mm	**0169 025 580**	200

Aanvullende producten	Art.nr.
Universele houder E 6,3 (1/4")	**0614 176 711**
Accu-boor-/schroefmachine ABS 18 Power M-CUBE®	**5701 404 005**

Houd rekening met de vereisten van de Europese technische goedkeuring (ETA).

Toepassingsgebied

Voor een vaste verbinding van twee houten elementen

Door de enigszins hellende groeven in de schacht kunnen twee houten elementen vast worden verbonden. Kraken door het drogen en opzwellen van de houten onderdelen wordt verminderd. De mechanische breukeigenschappen van de schroef worden ook verbeterd.

Voor hout-houtverbindingen die moeten worden samengetrokken

Het samentrekken van hout-houtverbindingen is mogelijk door deeldraad die direct na de schacht begint. De schroefdraad valt in dit geval volledig in het onderste tweede onderdeel.

Bewijs van prestaties

ETA-11/0190 goedkeuring

ASSY®plus 4 A2 CH terras

Terrasschroef blank roestvast staal A2 deeldraad met onderkopdraad cilinderkop

Speciale schroef met deeldraad, vervaardigd van hoogwaardig austenitisch roestvast staal A2 met kleine cilinderkop met onderkopdraad voor een goed ontworpen montage dicht bij randen, zonder voorboren, van terrasvloerplanken, houten gevels, plinten, hekken, enz. in buitengebieden die voortdurend blootstaan aan weersinvloeden.

Afbeelding kan afwijken

RW-aandrijving

Cilinderkop

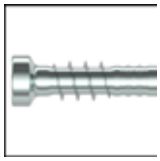

Onderkopdraad type F

Deeldraad

Asymmetrische high-performance draad

Centreerboorpunt

Roestvast staal A2

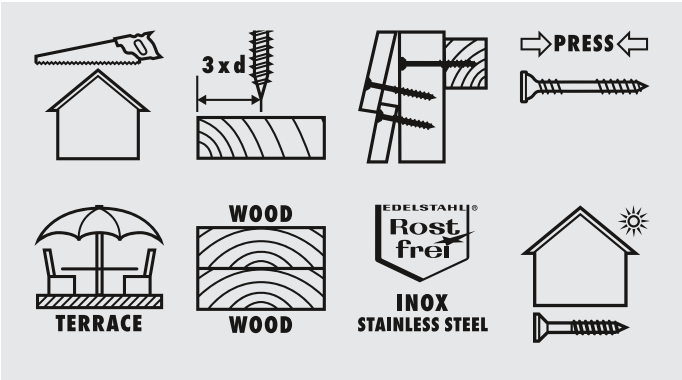

Ideale krachtoverdracht dankzij RW-aandrijving

- Meer kracht door groter contactvlak bij de bit
- Meer stabiliteit en nauwkeurige positionering dankzij de perfecte passing van de bit in de aandrijving
- Werken met één hand en uitstekende ondersteuning bij het plaatsen dankzij kleef-effect
- Minder wisselen van bits door brede toepasbaarheid met slechts één bit
- Compatibiliteit met vorige AW-aandrijving

Nauwkeurig positioneren en zeer zuiver boren dankzij geavanceerde centreerpunt

- Positioneren en boren zonder splinters
- Maximale boorprestaties en nauwkeurig boorproces dankzij randsnijkanten (vergelijkbaar met forstnerbits)
- Nauwkeurig positioneren op harde oppervlakken zonder slippen dankzij de centreerpen
- Snel schroeven dankzij een geleidelijke start van de draad

Onopvallende montage van houten onderdelen

- Kleine kopdiameter voor onopvallende montage
- Gering splijteffect bij het verzinken van de schroefkop

Maximale schroefbetrouwbaarheid

- Asymmetrische schroefdraad
- Door optimale afstemming van boorpunt en draadgeometrie
- Uitstekende verankering in hout door asymmetrische inrichting van draadflanken

Gebruik roestvast staal voor toegankelijke houten verbindingen in buitenruimtes die blootstaan aan weersinvloeden

- Gemaakt van austenitisch, niet-magnetisch en roestvast staal A2
- Kan worden gebruikt in landelijke of stedelijke omgevingen of industriële omgevingen zonder aanzienlijke blootstelling aan chloriden of SO_2
- Met wrijvingsverlagende glijcoating voor gemakkelijk schroeven

Nominale diameter (d)	5,5 mm
Kopdiameter (d_h)	6,8 mm
Kophoogte (k)	2,3 mm
Interne aandrijving	RW20
Materiaal	RVS A2
Oppervlakte	Blank
ROHS-conform	Ja

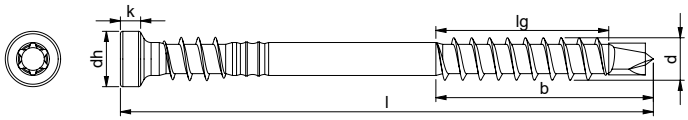

Lengte (l)	Schroefdraadlengte (lg)	Schroefdraadlengte met boorpunt (b)	Art.nr.	VE
50 mm	18 mm	22,5 mm	**0166 825 550**	250
60 mm	23 mm	27,5 mm	**0166 825 560**	250
70 mm	23 mm	27,5 mm	**0166 825 570**	250
80 mm	33 mm	37,5 mm	**0166 825 570**	200

Aanvullende producten	Art.nr.
Universele houder E 6,3 (1/4")	**0614 176 711**
Accu-boor-/schroefmachine ABS 18 Power M-CUBE®	**5701 404 005**

Houd rekening met de vereisten van de Europese technische goedkeuring (ETA).

Toepassingsgebied

Voor een vaste verbinding van twee houten elementen

De onderkopdraad met een gelijkmatige spoed en een gelijkblijvende buitendiameter maakt het mogelijk om twee houten elementen permanent te verbinden. Kraken door het drogen en opzwellen van de houten onderdelen wordt uitgesloten. Geïntegreerde schachtribbels verbeteren het samentrekken.

Voor hout-houtverbindingen die moeten worden samengetrokken

Het samentrekken van hout-houtverbindingen is mogelijk door deeldraad die direct na de schacht begint. De schroefdraad valt in dit geval volledig in het onderste tweede onderdeel.

Bewijs van prestaties

ETA-11/0190 goedkeuring

ASSY®plus 4 A2 PH solar

Dakhaakschroef blank roestvast staal A2 deeldraad panhead

Speciale schroef met voldraad van hoogwaardig austenitisch roestvast staal A2 met panhead voor montage dicht bij randen, zonder voorboren, van dakhaken bij het installeren van zonnepanelen in buitengebieden die voortdurend blootstaan aan weersinvloeden.

Ideale krachtoverdracht dankzij RW-aandrijving

- Meer kracht door groter contactvlak bij de bit
- Meer stabiliteit en nauwkeurige positionering dankzij de perfecte passing van de bit in de aandrijving
- Werken met één hand en uitstekende ondersteuning bij het plaatsen dankzij kleef-effect
- Minder wisselen van bits door brede toepasbaarheid met slechts één bit
- Compatibiliteit met vorige AW-aandrijving

RW-aandrijving

Panhead

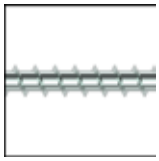

Voldraad

Asymmetrische high-performance draad

Centreerboorpunt

Roestvast staal A2

Nauwkeurig positioneren en zeer zuiver boren dankzij geavanceerde centreerpunt

- Positioneren en boren zonder splinters
- Maximale boorprestaties en nauwkeurig boorproces dankzij randsnijkanten (vergelijkbaar met forstnerbits)
- Nauwkeurig positioneren op harde oppervlakken zonder slippen dankzij de centreerpen
- Snel schroeven dankzij een geleidelijke start van de draad

Vlakke plaatsing van platen voor secundaire doeleinden op ondergrond

- Vlakke, cilindrische kop, afgerond met een lens en een groot contactoppervlak

Maximale schroefbetrouwbaarheid

- Asymmetrische schroefdraad
- Door optimale afstemming van boorpunt en draadgeometrie
- Uitstekende verankering in hout door asymmetrische inrichting van draadflanken

Gebruik roestvast staal voor toegankelijke houten verbindingen in buitenruimtes die blootstaan aan weersinvloeden

- Gemaakt van austenitisch, niet-magnetisch en roestvast staal A2
- Kan worden gebruikt in landelijke of stedelijke omgevingen of industriële omgevingen zonder aanzienlijke blootstelling aan chloriden of SO_2
- Met wrijvingsverlagende glijcoating voor gemakkelijk schroeven

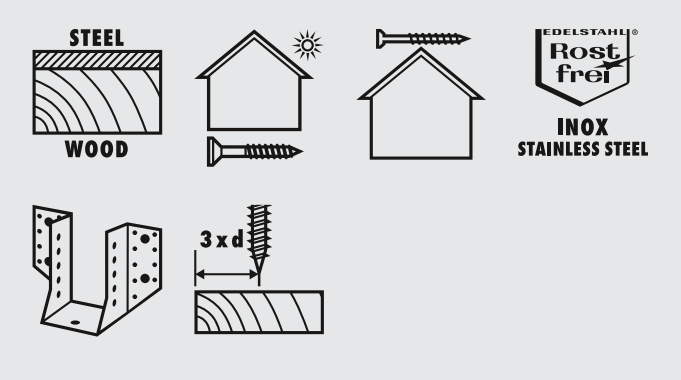

Nominale diameter (d)	8 mm
Kopdiameter (d_h)	14,5 mm
Kophoogte (k)	4,6 mm
Interne aandrijving	RW40
Materiaal	RVS A2
Oppervlakte	Blank
ROHS-conform	Ja

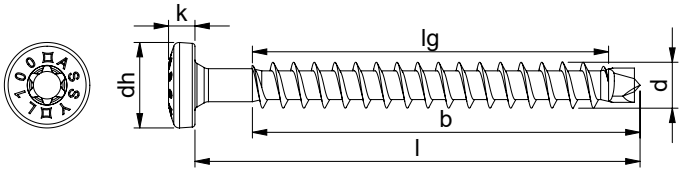

Lengte (l)	Schroefdraadlengte (lg)	Schroefdraadlengte met boorpunt (b)	Art.nr.	VE
100 mm	85 mm	90,5 mm	**0166 280 100**	75
120 mm	95 mm	100,5 mm	**0166 280 120**	75

Aanvullende producten	Art.nr.
Universele houder E 6,3 (1/4")	**0614 176 711**
Accu-boor-/schroefmachine ABS 18 Power M-CUBE®	**5701 404 005**

Houd rekening met de vereisten van de Europese technische goedkeuring (ETA).

Toepassingsgebied

Voor staal-hout verbindingen ontworpen voor trekkrachten

De volledige draad die direct onder de kop begint, maakt bijvoorbeeld verbindingen van metaalbeslag/hout of plaatmateriaal/hout mogelijk die zijn ontworpen voor trekkrachten met een hoog draagvermogen. De hogere schroefuitrekkracht wordt bereikt door de maximale draadlengte.

Bewijs van prestaties

ETA-11/0190 goedkeuring

Bits

RW-aandrijving

- Meer power door grotere contactvlakken aan de bit
- Meer stabiliteit en nauwkeurig aanzetten door perfecte passing van bit in aandrijving
- Betere grip bij aanzet door kleef-effect, werken met één hand
- 2-maal bedrukte bit voor eenvoudige herkenning van de gewenste bitgrootte

RW 25 mm **C6,3**

Opname	Grootte	Lengte	Art.nr.	VE/st.
1/4" 6kant	RW 10	25 mm	0614 70 10	10
1/4" 6kant	RW 20	25 mm	0614 70 20	10
1/4" 6kant	RW 40	25 mm	0614 70 40	10

RW 50 mm **E6,3**

Opname	Grootte	Lengte	Art.nr.	VE/st.
1/4" 6kant	RW 10	50 mm	0614 71 10	5
1/4" 6kant	RW 20	50 mm	0614 71 20	5
1/4" 6kant	RW 40	50 mm	0614 71 40	5

RW 120 mm **E6,3**

Opname	Grootte	Lengte	Art.nr.	VE/st.
1/4" 6kant	RW 10	120 mm	0614 72 10	5
1/4" 6kant	RW 20	120 mm	0614 72 20	5
1/4" 6kant	RW 40	120 mm	0614 72 40	5

Instructie

Voor de RW-aandrijving en de AW-aandrijving heeft u slechts één bit nodig. RW- en AW-bits zijn zowel voor schroeven met RW-aandrijving als met AW-aandrijving geschikt.

SCAN DE QR-CODE EN BEKIJK DE VIDEO.

WWW.WURTH.NL

SCAN DE QR-CODE VOOR MEER INFORMATIE.

WWW.WURTH.NL

ASSY®PLUS 4

De precisieschroef met boorpunt - nu met gepatenteerde* nieuwe aandrijving

*pat. EP3077685

Uitgave van
Würth Nederland B.V.
Postbus 344, 5201 AH 's-Hertogenbosch
T +31 (0)73-629 19 11
F +31 (0)73-629 19 22
info@wurth.nl
www.wurth.nl

© Würth Nederland B.V.

Verantwoordelijk voor de inhoud
J. van der Aa

Grafische opmaak:
M. Cuenen

Niets uit deze uitgave mag worden verveelvoudigd en/of openbaar gemaakt door middel van druk, fotokopie, microfilm of op welke andere wijze dan ook zonder voorafgaande schriftelijke toestemming van de uitgever.

DTP - MC - GM - 1' - 02/20